brembo	AUDI P.N. : 8K0 615 601 C CUSTOMER P.N. :	09.B040.10	-
		Date	14.01.11

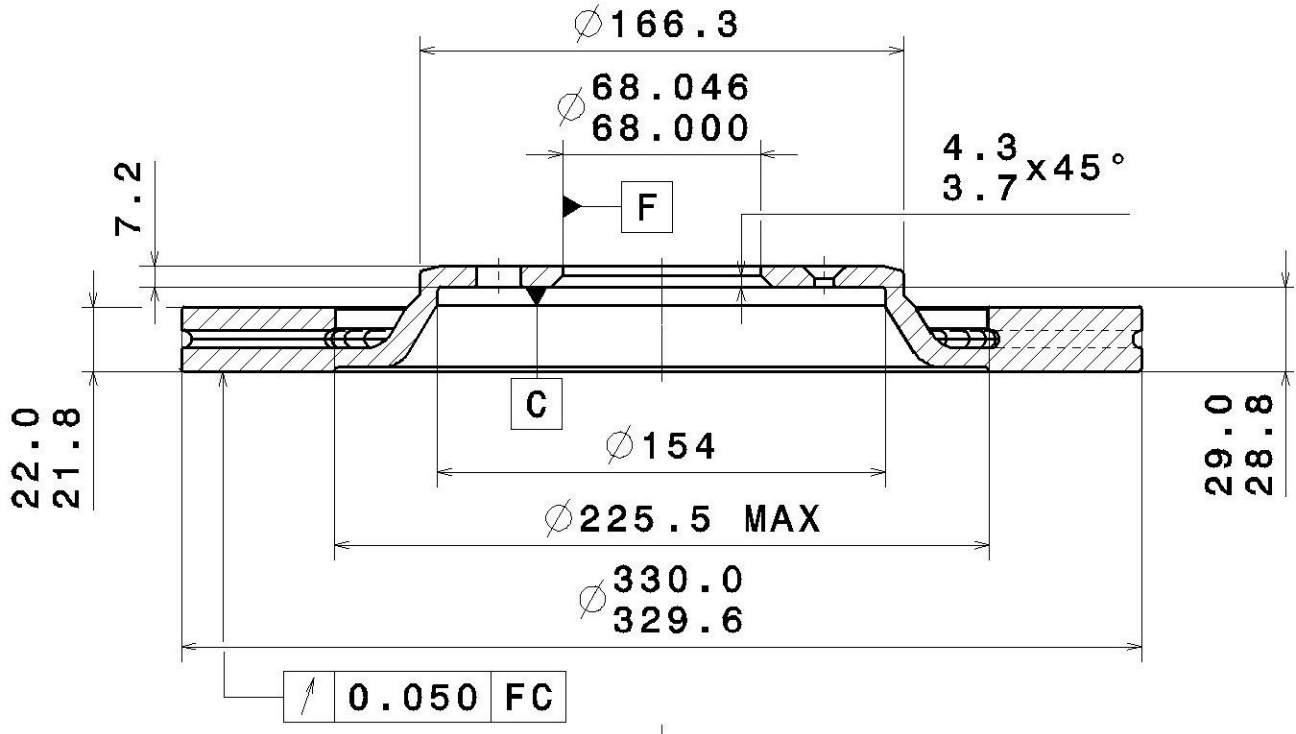

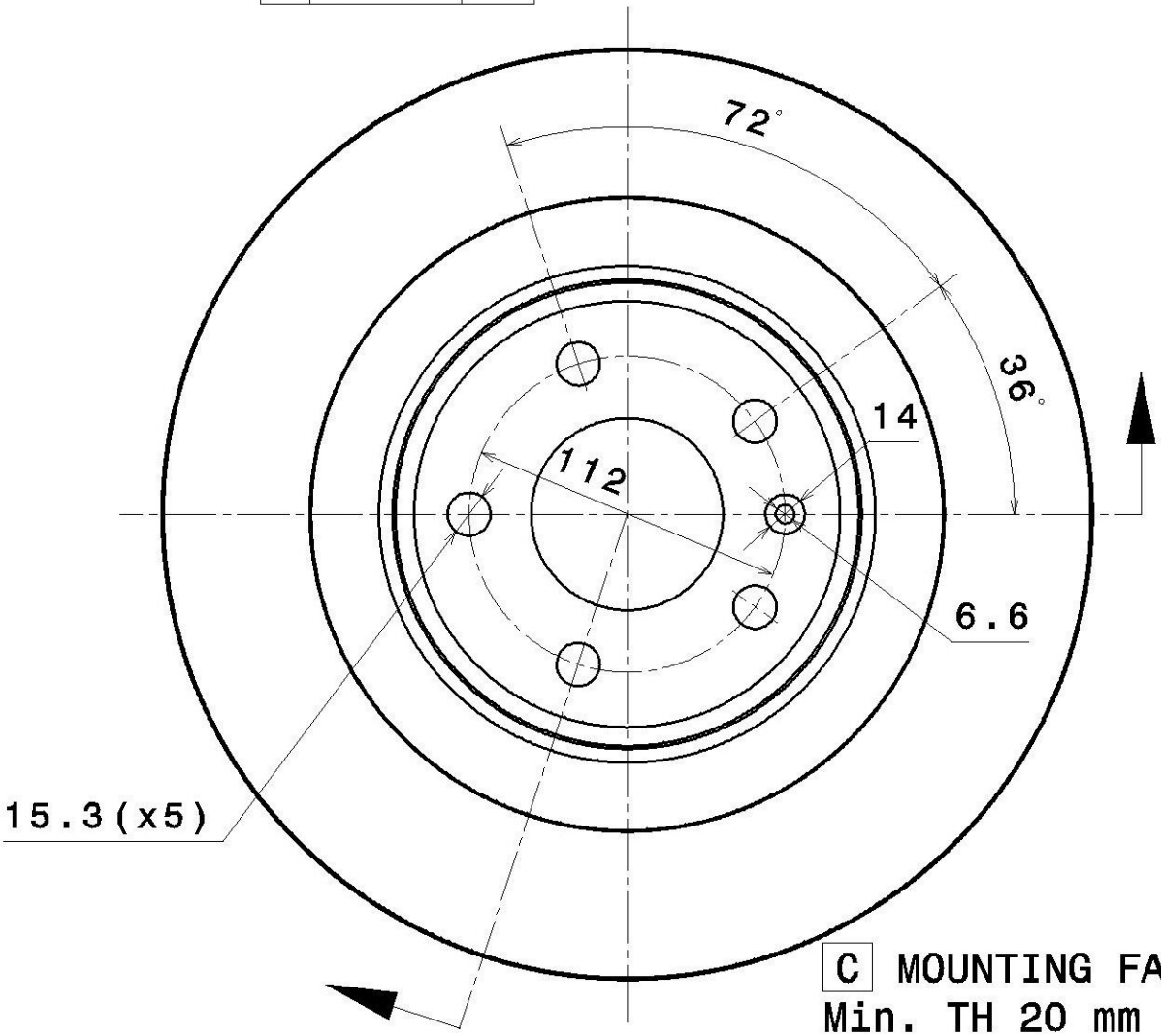

C MOUNTING FACE
Min. TH 20 mm
Weight 7.9 Kg

Type DA