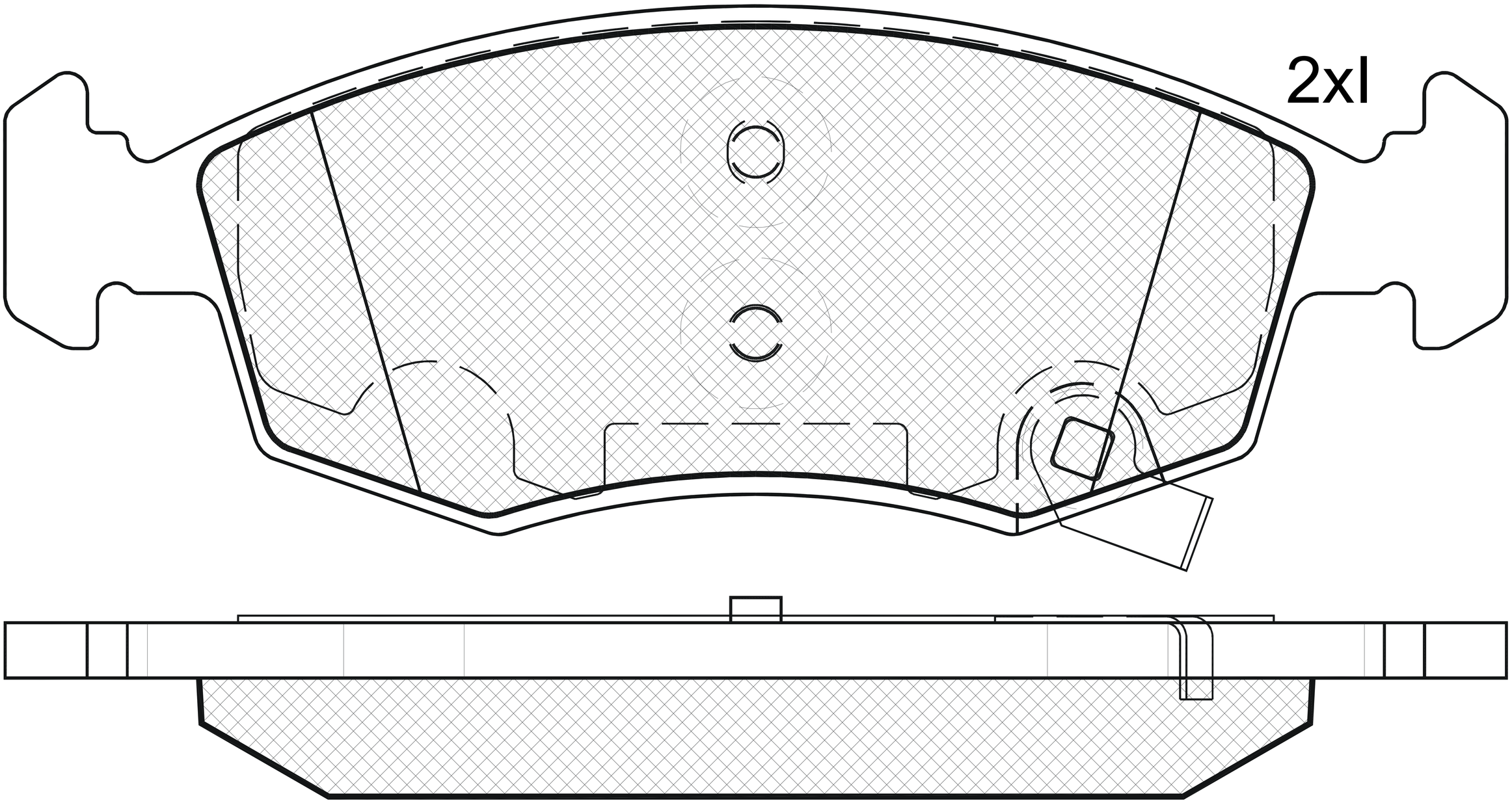
2xl

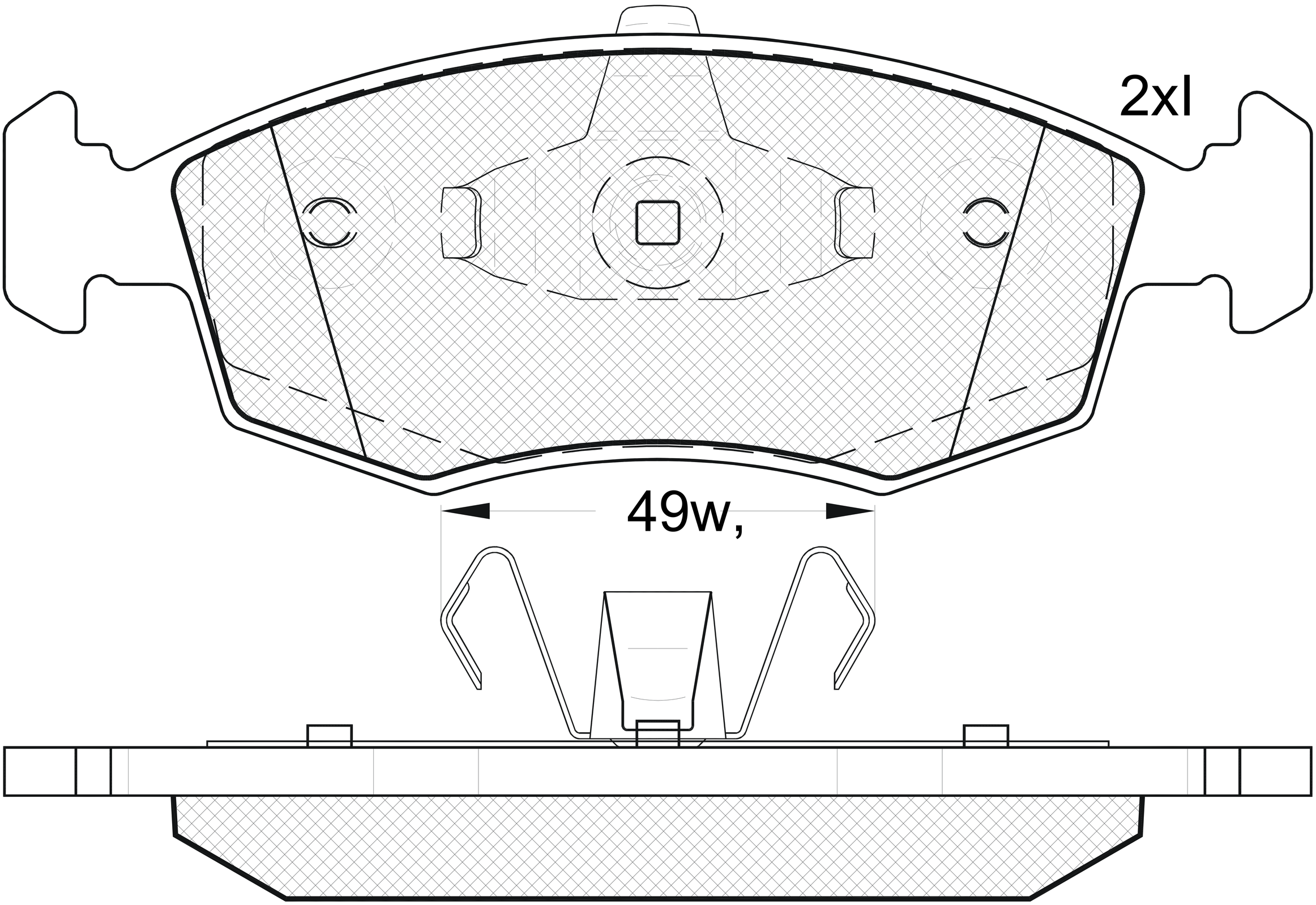
2xl
49w,