ATELIER

# Energie Solaire

# Solar Energy

WORKSHOP

180 Pièces / Parts
Teile / Stukken
Elementos
Pezzi

14 MODÈLES / MODELS
MODELEN / MODELLE
MODELOS / MODELLI

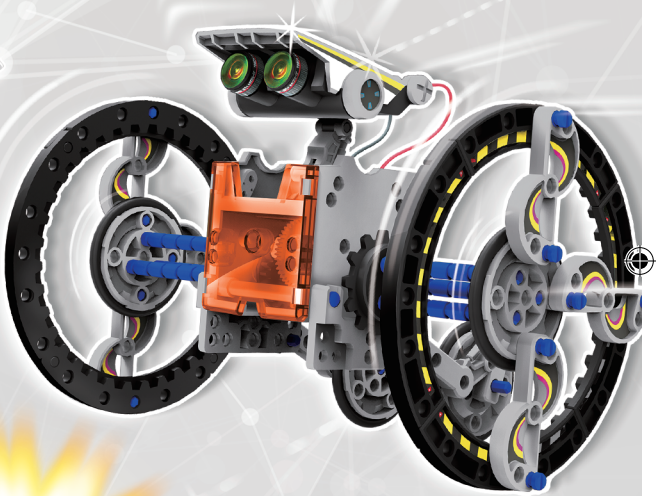

8+

Sonnenergie
Zonne-energie
Energía solar
Energia solare

Buki France SCIENCES

# Contenu - Contents - Inhalt
# Inhoud - Contenido - Contenuto

FR NE PAS BRANCHER A UNE PRISE ELECTRIQUE
EN DO NOT CONNECT TO THE MAINS
DE NICHT AN EINE STECKDOSE ANSCHLIESSEN
NL NIET OP EEN STOPCONTACT AANSLUITEN
ES NO CONECTAR A UNA TOMA DE CORRIENTE
IT NON COLLEGARE A UNA PRESA ELETTRICA

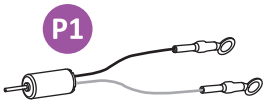


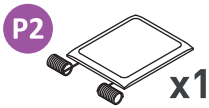

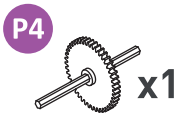


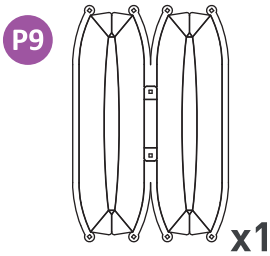

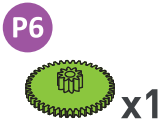

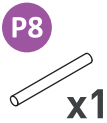


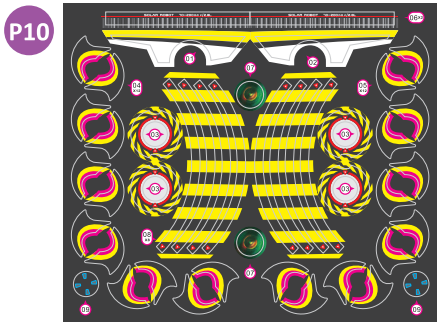


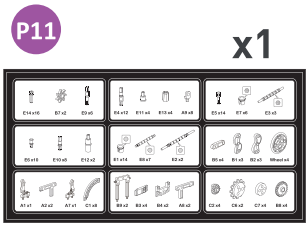


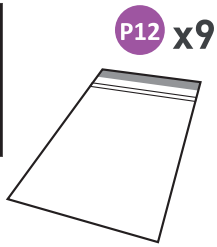


| | | |
|---|---|---|
| P1: Moteur<br>P2: Panneau solaire<br>P3: Engrenage (Jaune)<br>P4: Barre avec engrenage<br>P5: Engrenage (Rouge)<br>P6: Engrenage (Vert)<br>P7: Revêtement<br>P8: Barre ronde<br>P9: Bateau<br>P10: Autocollants<br>P11: Etiquettes<br>P12: Sachets | P1: Motor<br>P2: Solar panel<br>P3: Gear (yellow)<br>P4: Gear with shaft<br>P5: Gear (red)<br>P6: Gear (green)<br>P7: Facing<br>P8: Round shaft<br>P9: Boat<br>P10: Stickers<br>P11: Labels<br>P12: Bags | P1: Motor<br>P2: Solarplatte<br>P3: Getriebe (gelb)<br>P4: Stange mit Getriebe<br>P5: Getriebe (rot)<br>P6: Getriebe (grün)<br>P7: Auflage<br>P8: Runde Stange<br>P9: Boot<br>P10: Aufkleber<br>P11: Etiketten<br>P12: Tüten |
| P1: Motor<br>P2: Zonnepaneel<br>P3: Raderwerk (Geel)<br>P4: Staaf met tandwiel<br>P5: Raderwerk (Rood)<br>P6: Raderwerk (Groen)<br>P7: Bekleding<br>P8: Ronde staaf<br>P9: Boot<br>P10: Stickers<br>P11: Etiketten<br>P12: Zakjes | P1: Motor eléctrico<br>P2: Panel fotovoltaico<br>P3: Engranaje (amarillo)<br>P4: Eje con engranaje<br>P5: Engranaje (rojo)<br>P6: Engranaje (verde)<br>P7: Revestimiento de gomaespuma<br>P8: Barra redonda<br>P9: Barco<br>P10: Pegatinas<br>P11: Etiquetas<br>P12: Bolsitas | P1: Motore<br>P2: Pannello solare<br>P3: Ingranaggio (Giallo)<br>P4: Barra con ingranaggio<br>P5: Ingranaggio (Rosso)<br>P6: Ingranaggio (Verde)<br>P7: Rivestimento<br>P8: Barra tonda<br>P9: Barca<br>P10: Autoadesivi<br>P11: Etichette<br>P12: Sacchetti |

# Pièces à détacher - Parts to detach
# Bauteile - Los te maken stukken
# Elementos a retirar de la plantilla
# Pezzi da staccare

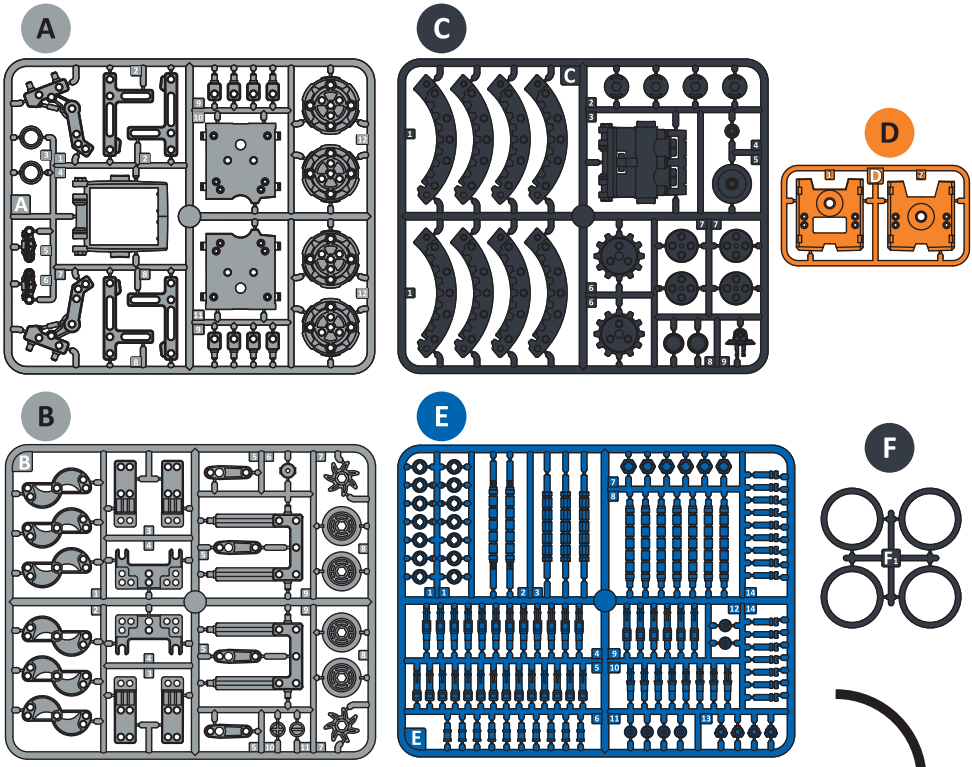


**Il te faut**
**You will need**
**Des brauchst**
**Wat heb je nodig?**
**Material necesario**
**Servono**

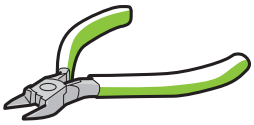

Pince coupante
Pliers
Kneifzange
Pince coupante
Alicates de corte
Tenaglie

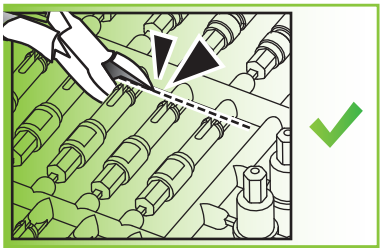

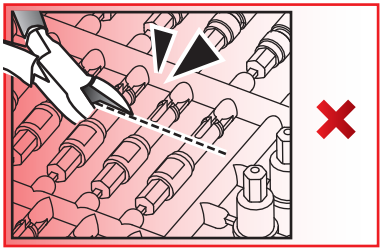

**FR** Sois sûr de découper correctement les pièces E.

**EN** Take care to detach the parts E correctly.

**DE** Schneide die Bauteile sehr aufmerksam aus, damit alles richtig ist.

**NL** Zorg ervoor dat je de onderdelen E netjes uitknipt.

**ES** Asegúrate de cortar correctamente los elementos de la plantilla E.

**IT** Assicurati di tagliare correttamente i pezzi E.

# Avant l'assemblage - Before assembly
# Vor dem Zusammenbau - Alvorens te beginnen
# Instrucciones previas al ensamblaje
# Prima dell'assemblaggio

## 1

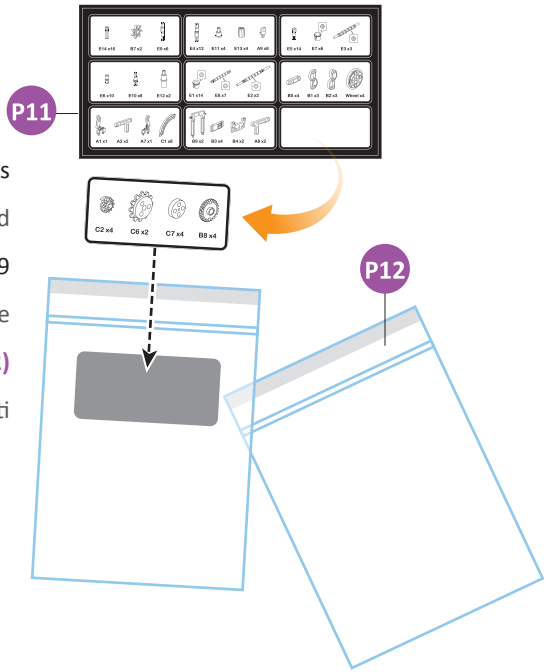


- **FR** Place les étiquettes **(P11)** sur les 9 sachets **(P12)** fournis.
- **EN** Place the labels **(P11)** on the 9 bags provided **(P12)**.
- **DE** Klebe die Etiketten **(P11)** auf die 9 Plastiktüten **(P12)**.
- **NL** Leg de etiketten **(P11)** op de 9 bijhorende zakjes **(P12)**.
- **ES** Pon las etiquetas **(P11)** en las 9 bolsitas **(P12)** suministradas.
- **IT** Posiziona le etichette **(P11)** sui 9 sacchetti **(P12)** forniti.

## 2

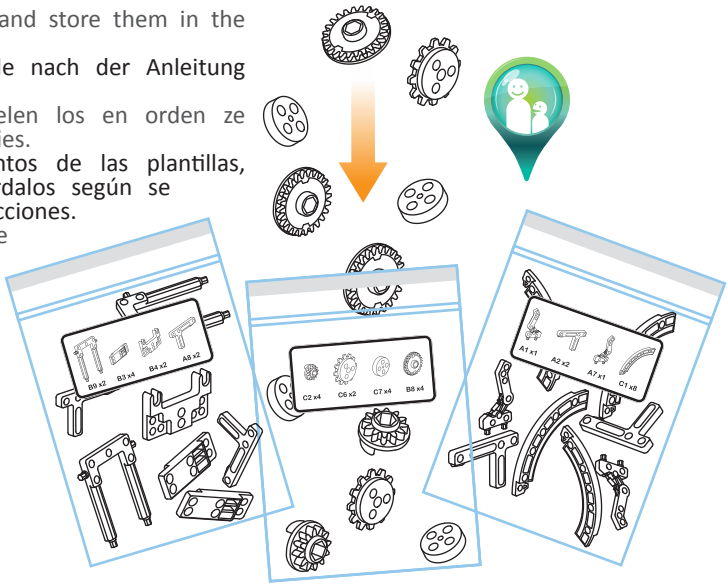


- **FR** Détache les pièces et range-les en suivant les instructions.
- **EN** Detach the parts and store them in the appropriate bags.
- **DE** Ordne die Bauteile nach der Anleitung hinein.
- **NL** Maak de onderdelen los en orden ze volgens de instructies.
- **ES** Retira los elementos de las plantillas, clasifícalos y guárdalos según se indica en las instrucciones.
- **IT** Stacca i pezzi e tienili da parte seguendo le istruzioni.

# Conseils - Tips - Hinweise
# Tips - Consejos - Consigli

FR A - Ce logo te conseille de demander l'aide d'un adulte pour réussir une étape.
B - Ce logo attire ton attention sur une étape ou une information importante à ne pas louper.
C - Ce logo t'indique l'endroit où tu dois appliquer les autocollants.

EN A - This logo advises you to ask an adult for help to complete a step.
B - This logo draws your attention to an important step or piece of information that must be followed.
C - This logo shows where to apply the stickers.

DE A - Dieses Logo zeigt dir, wenn du für einen Schritt einen Erwachsenen um Hilfe bitten solltest.
B - Dieses Logo macht dich auf einen Schritt oder eine wichtige Information aufmerksam, die unbedingt zu beachten ist.
C - Dieses Logo markiert, wo die Aufkleber anzubringen sind.

NL A - Dit logo betekent dat je best hulp vraagt van een volwassene om een fase af te werken.
B - Dit logo vestigt je aandacht erop dat een fase of informatie belangrijk is en je die zeker niet mag overslaan.
C - Dit logo geeft de plaats aan waar je de stickers moet kleven.

ES A - Este pictograma te aconseja solicitar la asistencia de un adulto a fin de poder completar con éxito un determinado paso del ensamblaje.
B - Este pictograma sirve para reclamar tu atención acerca de un paso o cierta información importante que no debes saltarte.
C - Este pictograma te indica dónde debes colocar las pegatinas.

IT A - Questo singolo ti consiglia di chiedere l'aiuto ad un adulto per portare a termine una fase.
B - Questo simbolo attira la tua attenzione su una fase o un'informazione importante che non deve essere saltata o ignorata.
C - Questo simbolo ti indica il punto dove devi applicare gli autoadesivi.

NIVEAU
LEVEL
STUFE
NIVEAU
NIVEL
LIVELLO

FACILE / EASY / LEICHT
MAKKELIJK / FÁCIL / FACILE

DIFFICILE / HARD / SCHWER
MOEILIJK / DIFÍCIL / DIFFICILE

# A

## Le Moteur - The Motor
## Der Motor - De Motor
## Motor - Il Motore

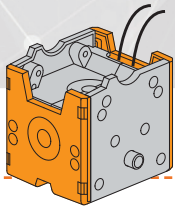

1

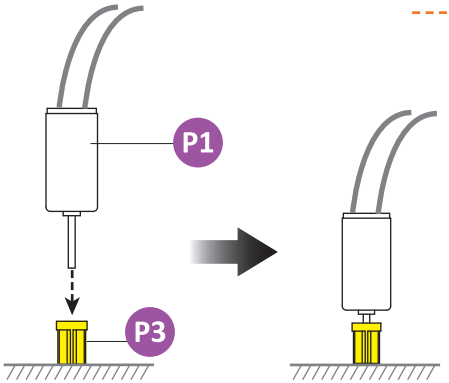


2

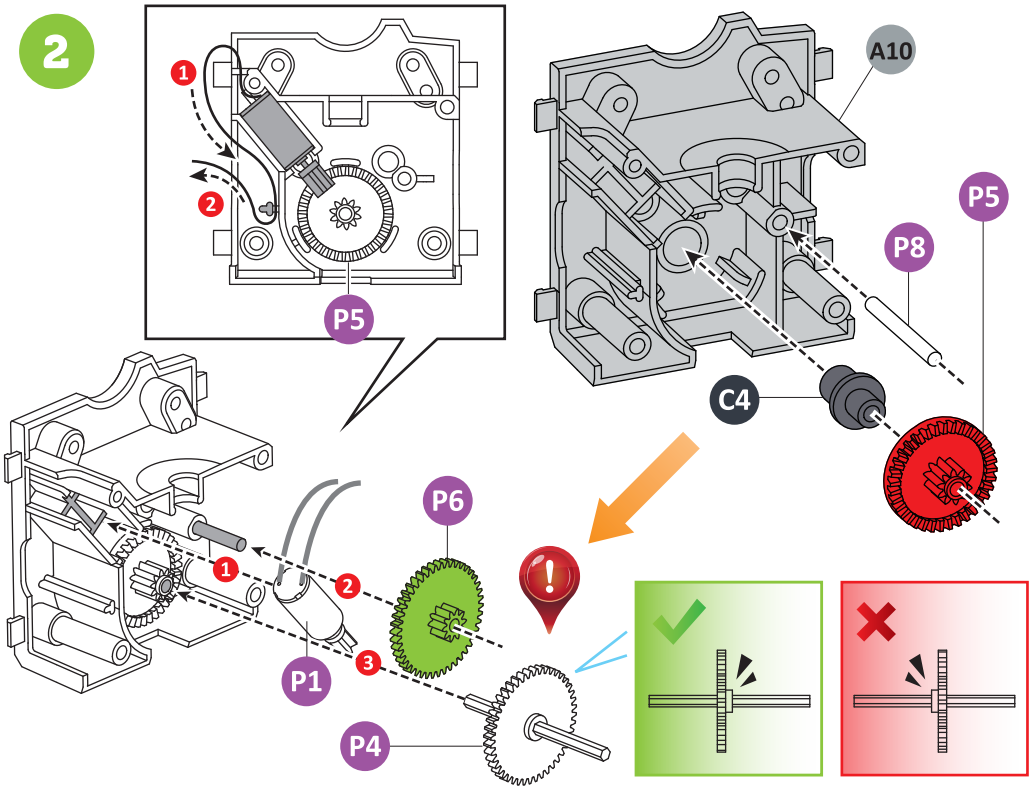


FR Attention au sens de montage.
EN Take care to assemble the right way round.
DE Beachte die Richtung für den Zusammenbau.
NL Let op de montagerichting.
ES Presta atención al sentido de montaje.
IT Attenzione al senso di montaggio.

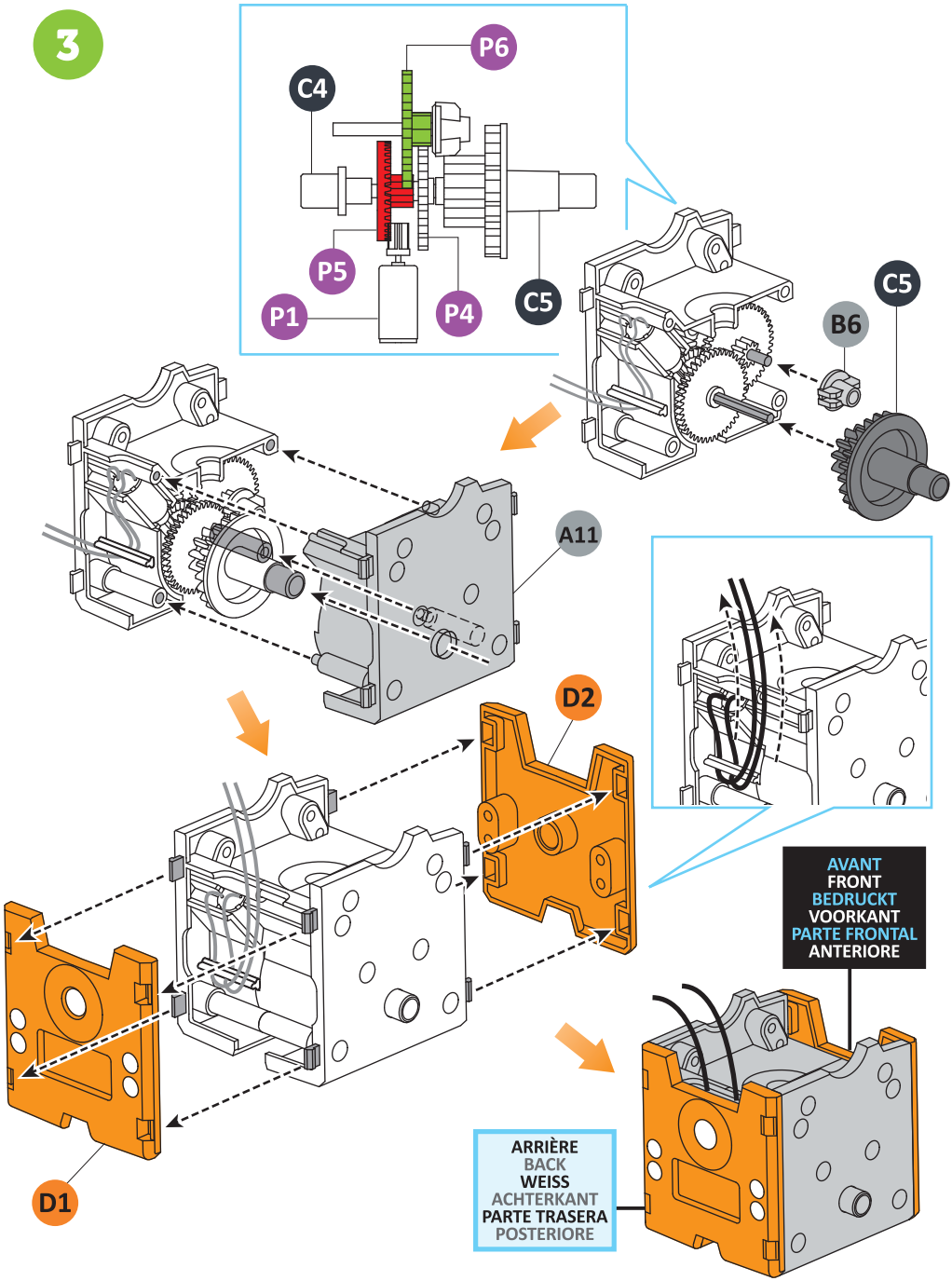
3
P6
C4
P5
P1
P4
C5
C5
B6
A11
D2
D1
AVANT
FRONT
BEDRUCKT
VOORKANT
PARTE FRONTAL
ANTERIORE
ARRIÈRE
BACK
WEISS
ACHTERKANT
PARTE TRASERA
POSTERIORE

# B

## La Tête - The Head
## Der Kopf - De Kop
## Cabeza - La Testa

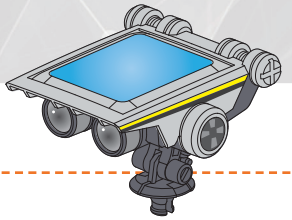

1

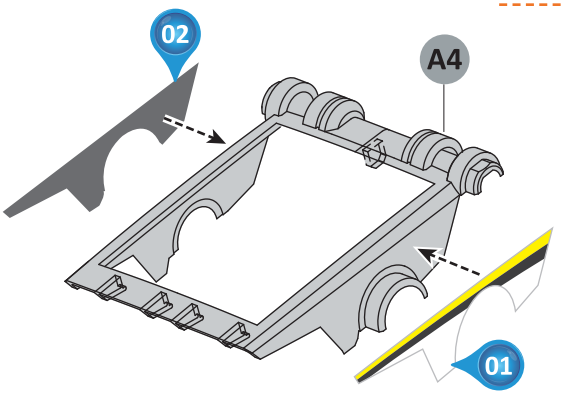


2

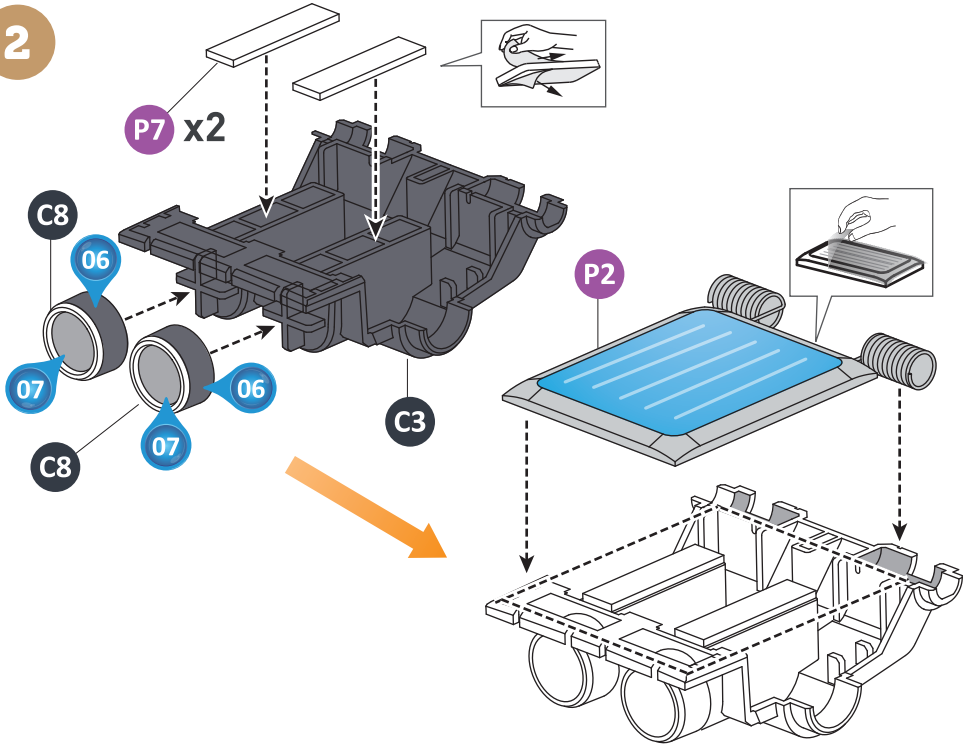

3

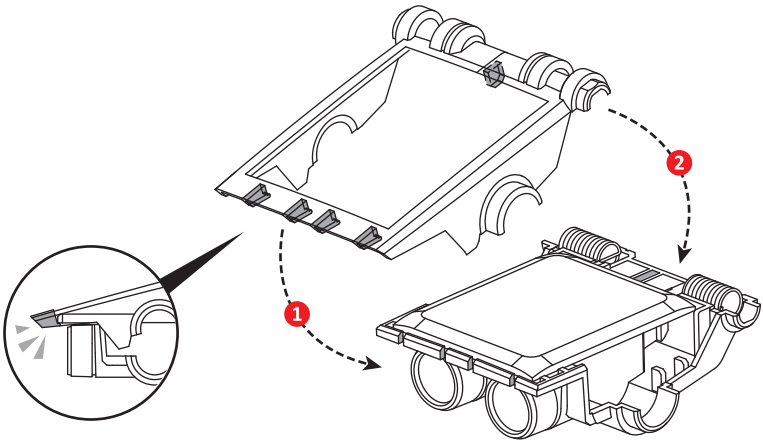


4

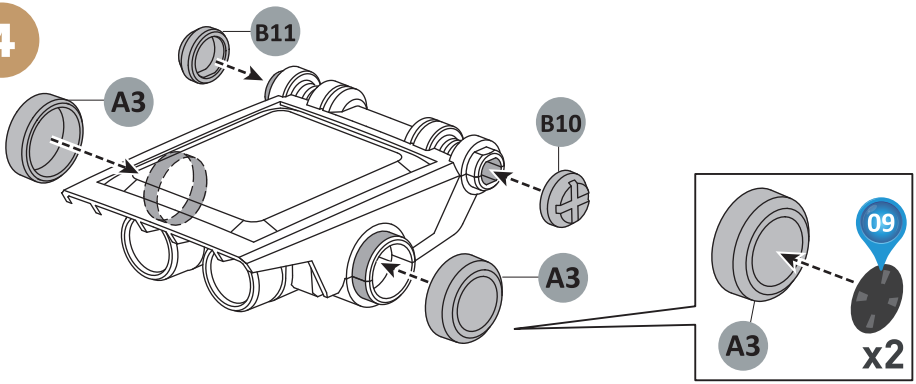


5

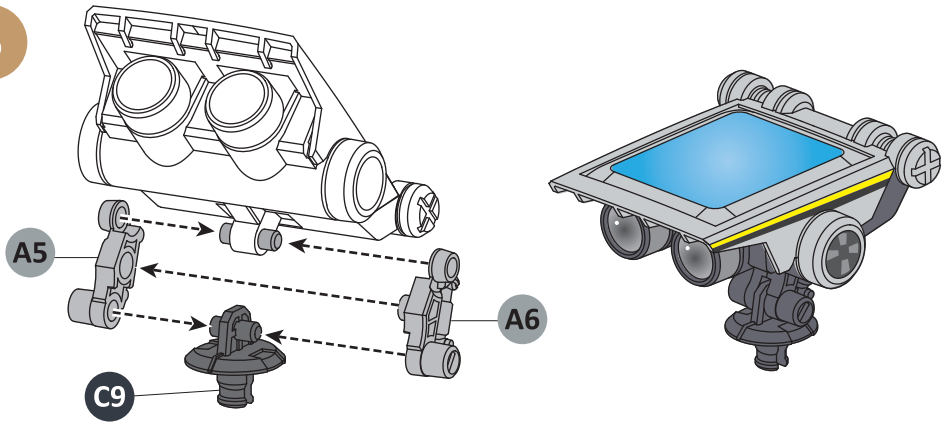

# TEST

## IL TE FAUT / YOU WILL NEED / DES BRAUCHST WAT HEB JE NODIG? / NECESITAS / FALLO TU :

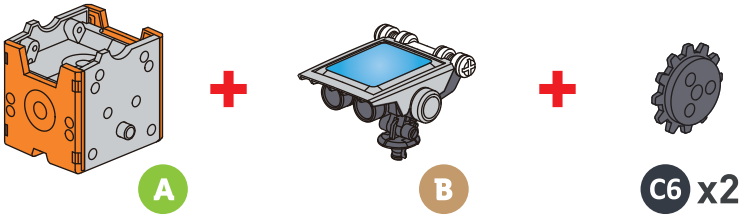


## 1

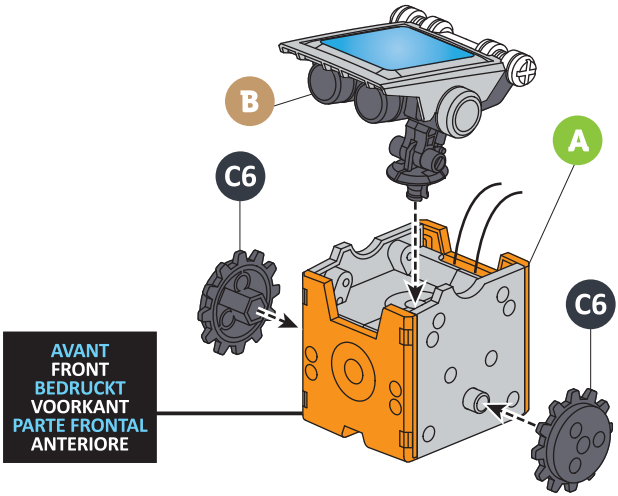


## 2

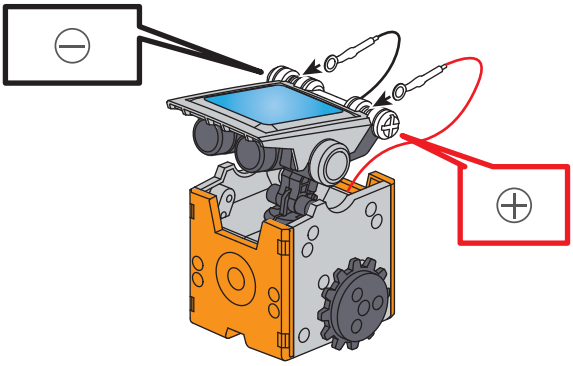

# 3

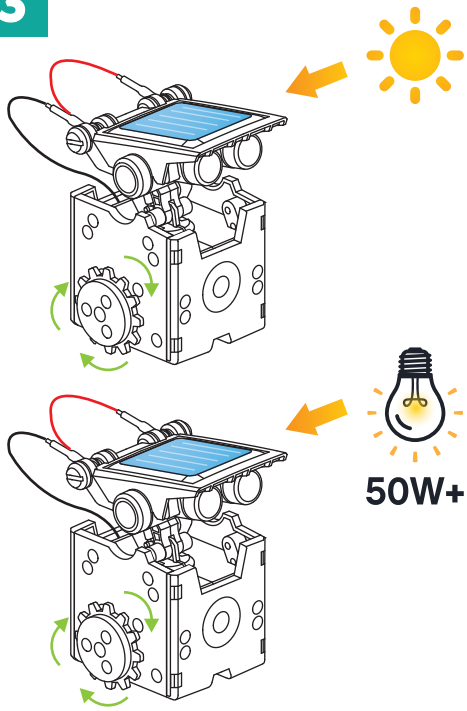


FR Teste le moteur et la tête à la lumière directe du Soleil ou avec une ampoule halogène puissante (50W et plus).

EN Test the motor and the head in direct sunlight or with a powerful halogen bulb (50W or more).

DE Teste den Motor und den Kopf im direkten Sonnenlicht oder mit einer hellen Halogenleuchte (mindestens 50 Watt).

NL Test de motor en de kop in het zonlicht of met een krachtige halogeenlamp (50W en meer).

ES Comprueba el funcionamiento del motor y del panel fotovoltaico de la cabeza colocando el robot bajo la luz directa del sol o de una bombilla halógena potente (50 W o más).

IT Testa il motore e la testa alla luce diretta del Sole o con una lampada alogena potente (uguale o superiore a 50 W).

## PROBLEMES ? - PROBLEMS? - PROBLEME? PROBLEMEN? - ¿ALGÚN PROBLEMA? - PROBLEMI?

FR Si C6 ne tourne pas, démontez le moteur et recommencez le montage page 6.

EN If C6 does not turn, disassemble the motor and restart the assembly from page 6.

DE Wenn C6 sich nicht dreht, nimm den Motor wieder auseinander und baue ihn erneut zusammen, Seite 6.

NL Als C6 niet draait, demonteer dan de motor en doe de montage van bladzijde 6 over.

ES Si elemento C6 no gira, desmonta el motor y reinicia el ensamblaje desde la página 6.

IT Se C6 non gira, smonta il motore e ricomincia il montaggio da pagina 6.

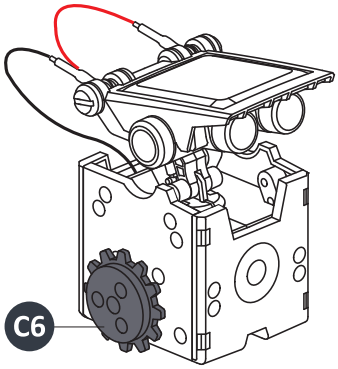

# C

# Le Bateau - The Boat
# Das Boot - De Boot
# Barco - La Barca

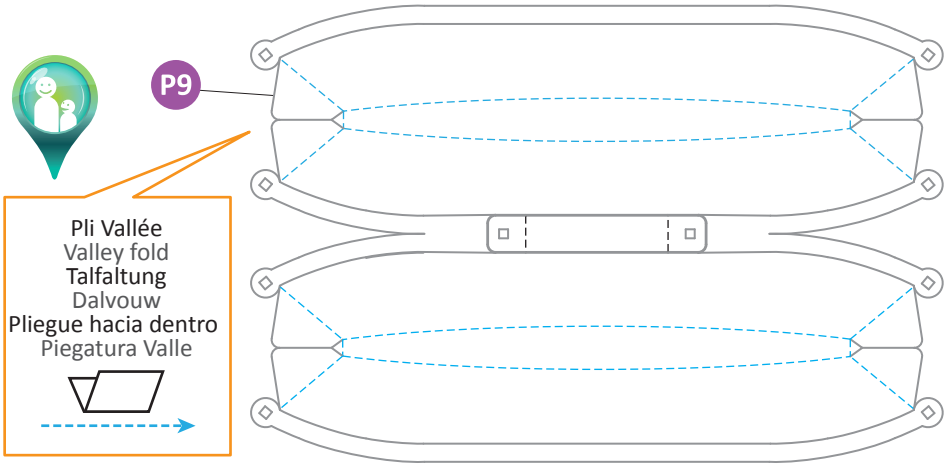


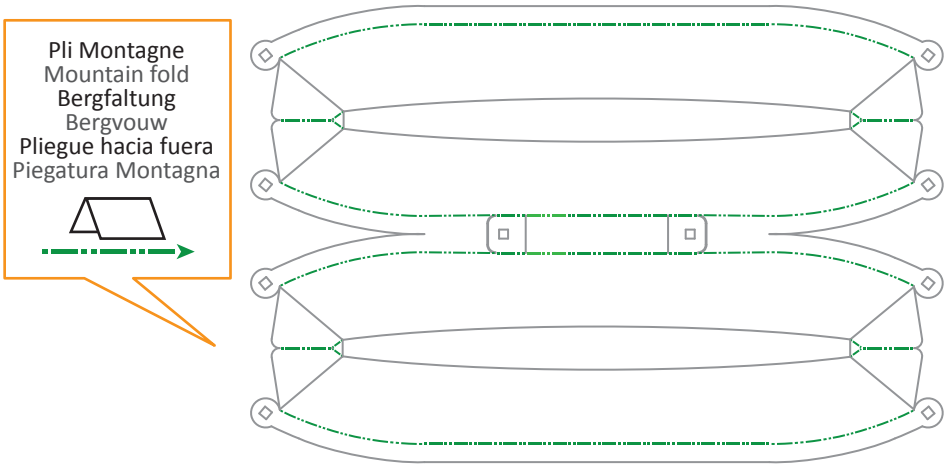


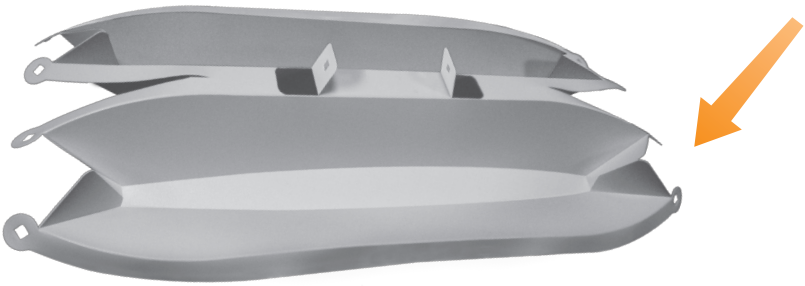

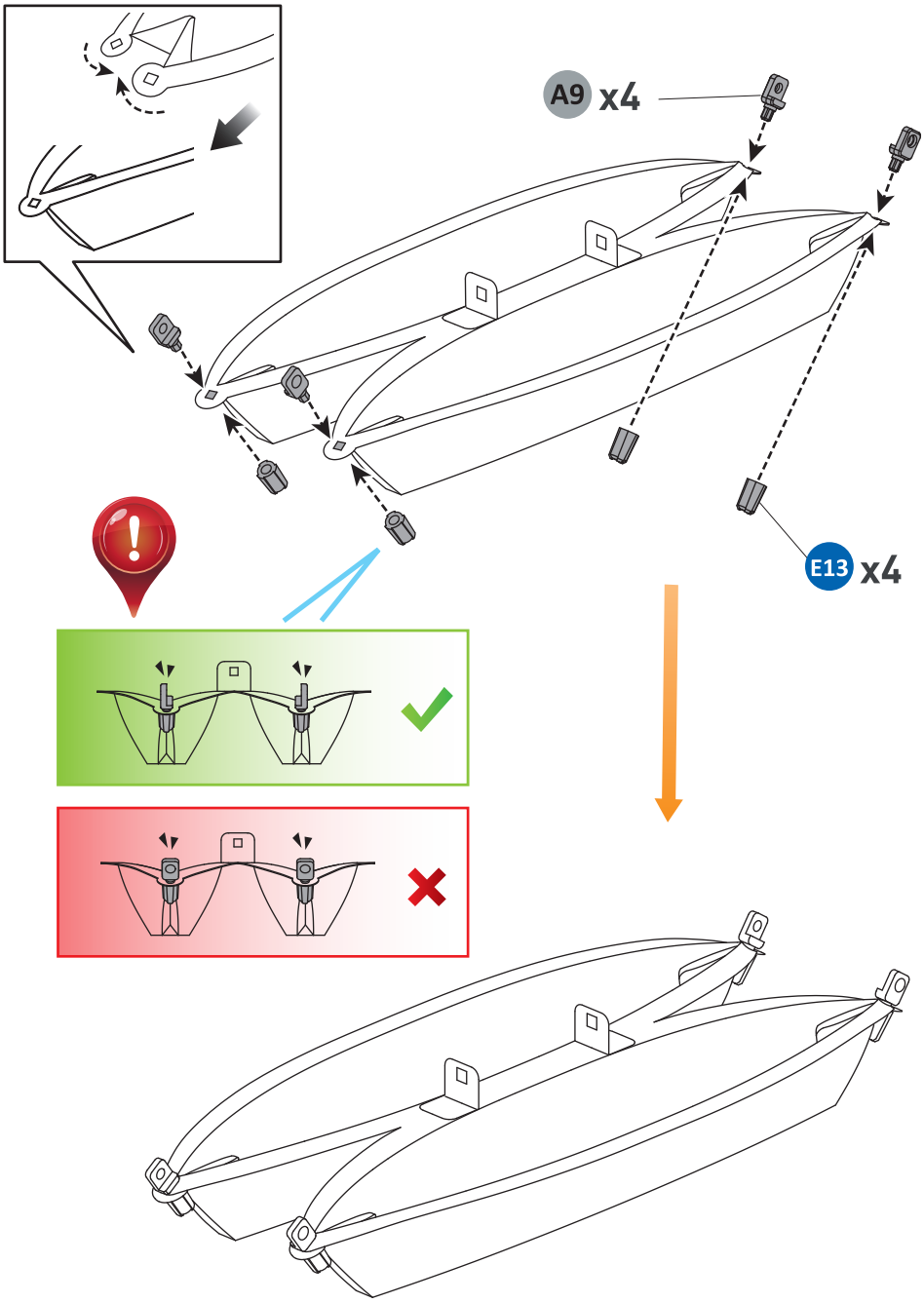
A9 x4
E13 x4

# D

## Les Roues - The Wheels
## Die Räder - De Wielen
## Ruedas - Le Ruote

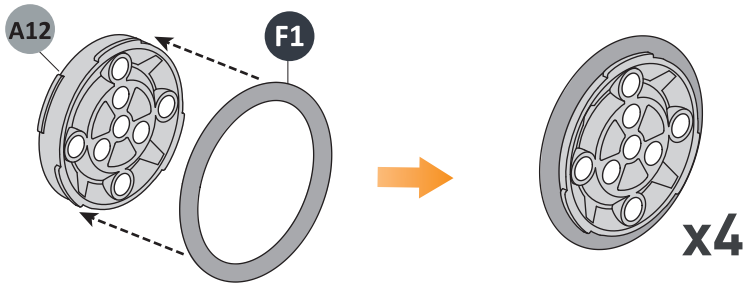


## Autocollants - Stickers - Aufkleber
## Stickers - Pegatinas - Autoadesivi

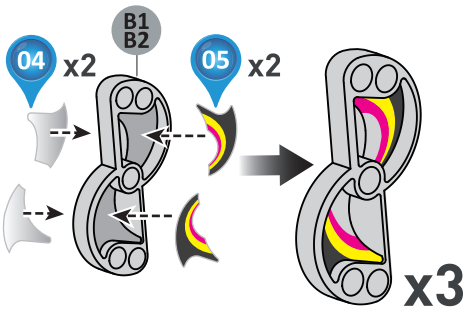


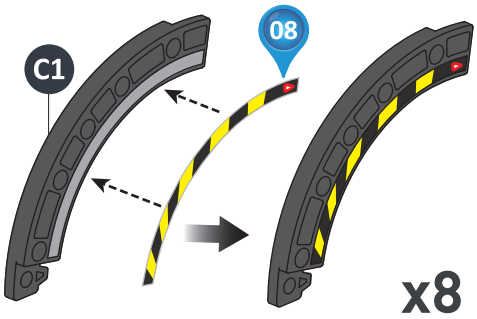


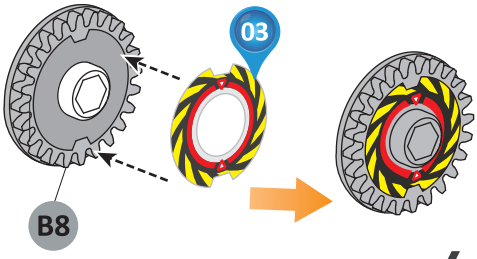


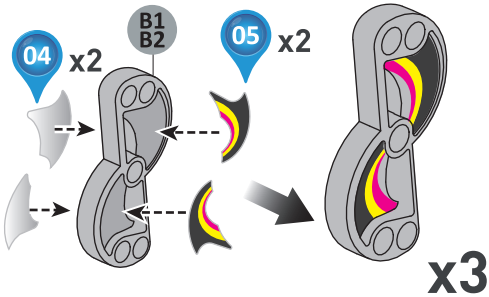

# Problemes ? - Problems?
# Probleme? - Problemen?
# ¿Algún Problema? - Problemi?

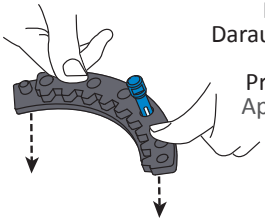

Appuie
Press
Darauf drücken
Druk
Presiona
Appoggia

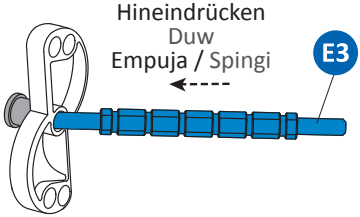


Pousse / Push in
Hineindrücken
Duw
Empuja / Spingi

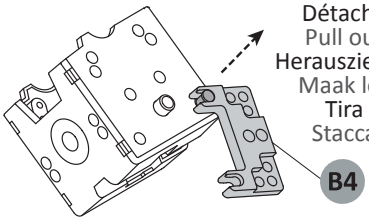


Détache
Pull out
Herausziehen
Maak los
Tira
Stacca

# Comment Jouer - How To Play
# Spielen - Hoe Speel Je Ermee?
# Cómo Jugar - Come Giocare

| | | | |
|---|---|---|---|
| **A l'extérieur**<br>**Outdoor**<br>**Draußen**<br>**Buiten**<br>**En exteriores**<br>**All'esterno** | Soleil<br>Sun<br>Sonne<br>Zon<br>Sol<br>Sole | Nuages<br>Clouds<br>Wolken<br>Wolken<br>Nubes<br>Nuvole | Zone ombragée<br>Shade<br>Schatten<br>Schaduwzone<br>Zonas a la sombra<br>Zone d'ombra |
| | | | |
| **A l'intérieur**<br>**Indoors**<br>**Drinnen**<br>**Binnen**<br>**En interiores**<br>**All'interno** | Ampoule halogène<br>Halogen bulb<br>Helle Halogenleuchte<br>Halogeenlamp<br>Bombilla halógena<br>Lampadina alogena<br>**50W+** | Ampoule fluocompacte<br>Compact fluorescent bulb<br>Kompaktleuchtstofflampe<br>Compacte fluorescentielamp<br>Bombilla fluorescente compacta<br>Lampadina fluorescente compatta | Ampoule LED<br>LED bulb<br>LED-Lampe<br>Ledlamp<br>Bombilla tipo LED<br>Lampadina a LED |
| | | | |

1

2

3

4

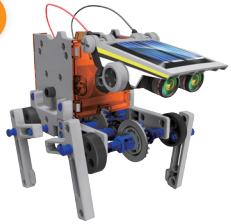

5

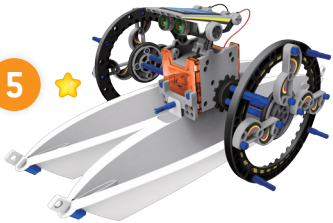

6

7

8

9

10

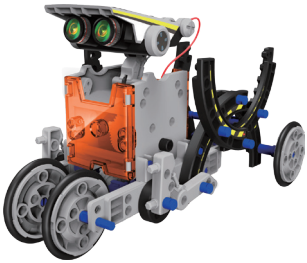

11

12

13

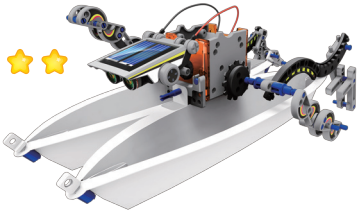

14

# 1

## Robot-à-roues
## Wheel-bot
## Roboter auf Rädern
## Robot-op-wielen
## Robot con ruedas
## Robot-con-ruote

IL TE FAUT
YOU WILL NEED
DES BRAUCHST
WAT HEB JE NODIG?
NECESITAS
FALLO TU :

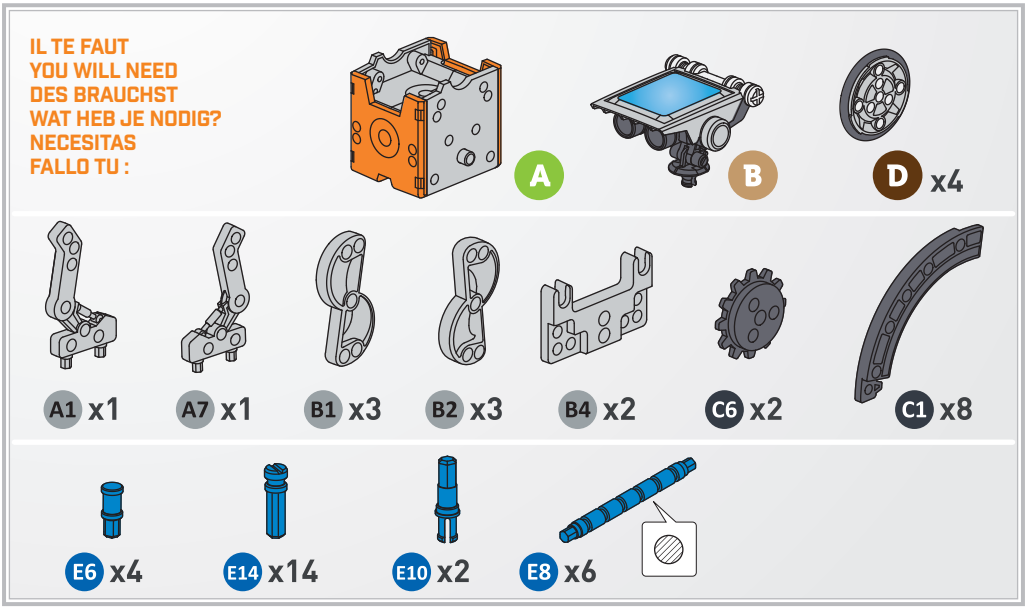


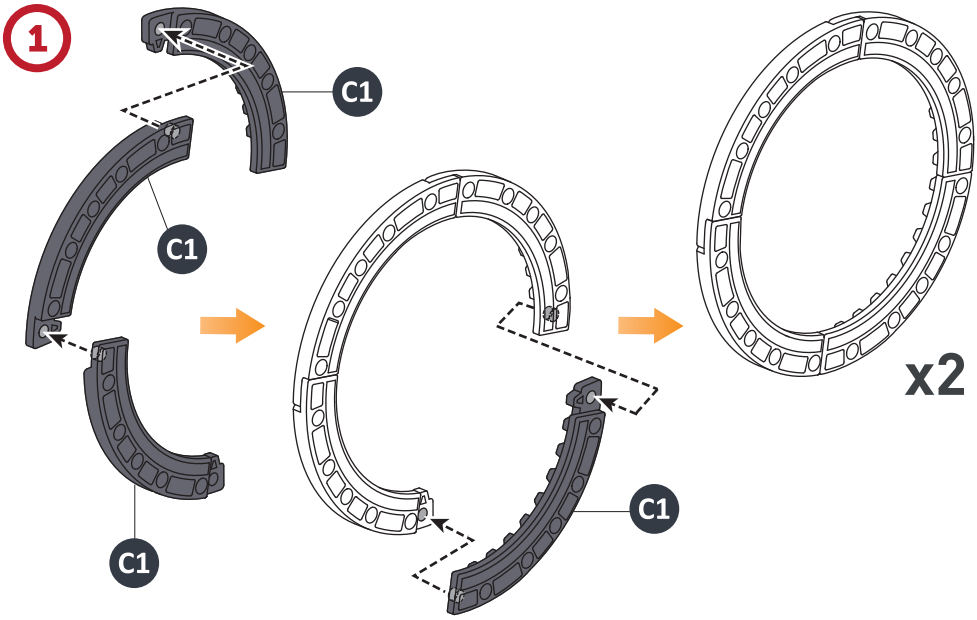

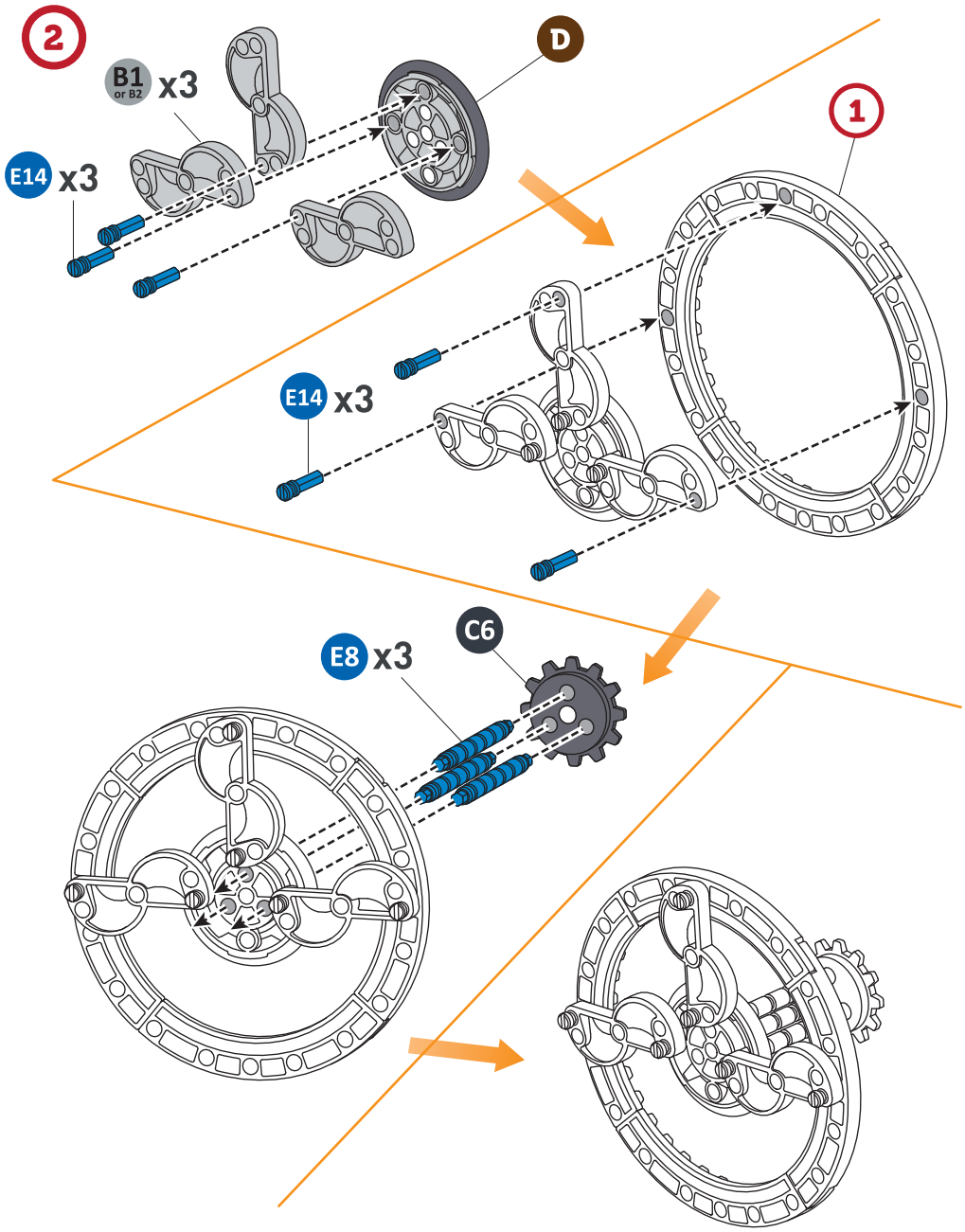
2
B1 or B2 x3
D
E14 x3
1
E14 x3
C6
E8 x3

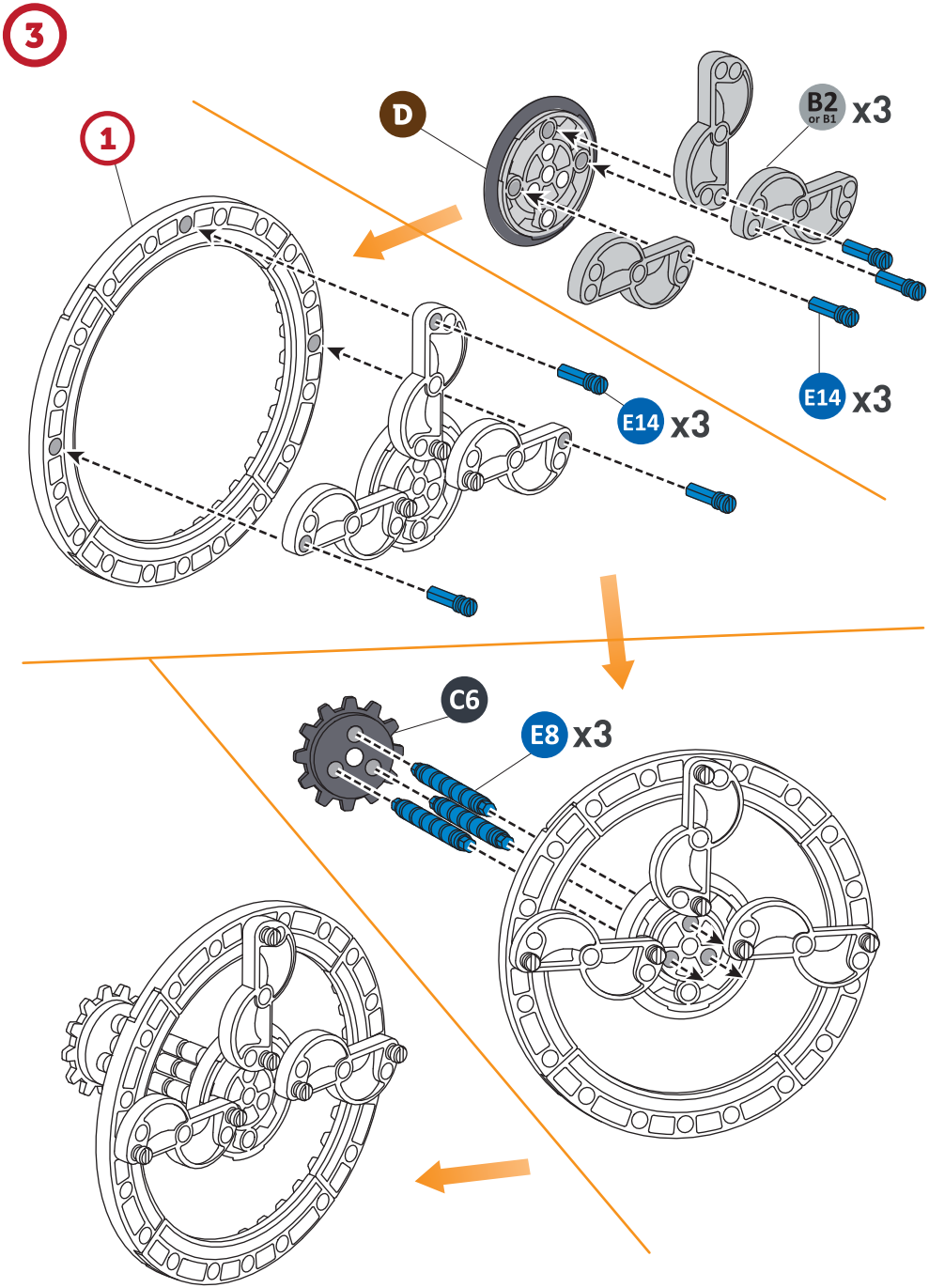
3
1
D
B2
or B1
x3
E14
x3
E14
x3
C6
E8
x3

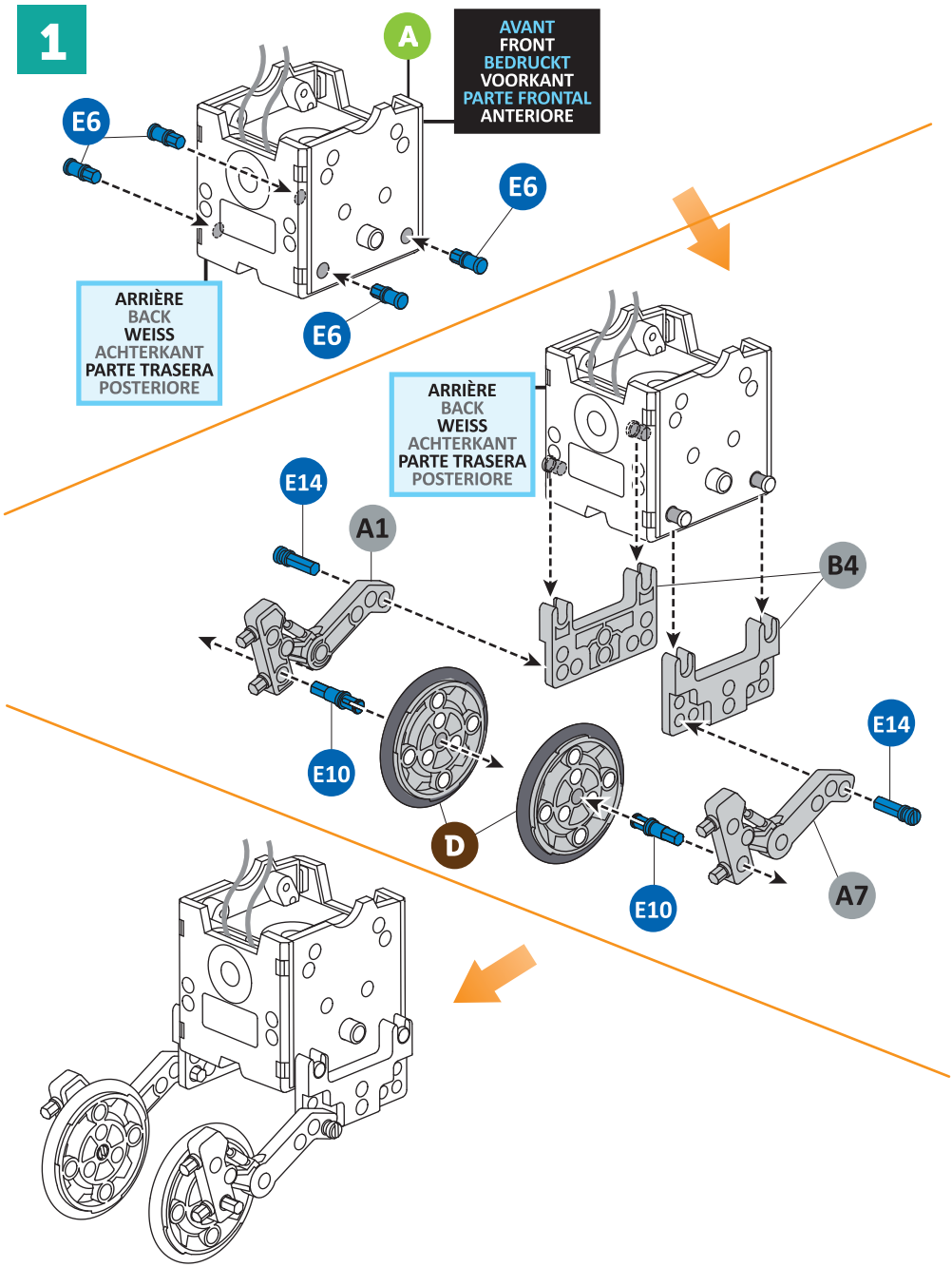
1
A
AVANT
FRONT
BEDRUCKT
VOORKANT
PARTE FRONTAL
ANTERIORE
E6
E6
E6
ARRIÈRE
BACK
WEISS
ACHTERKANT
PARTE TRASERA
POSTERIORE
ARRIÈRE
BACK
WEISS
ACHTERKANT
PARTE TRASERA
POSTERIORE
E14
A1
B4
E10
D
E14
E10
A7

## 2

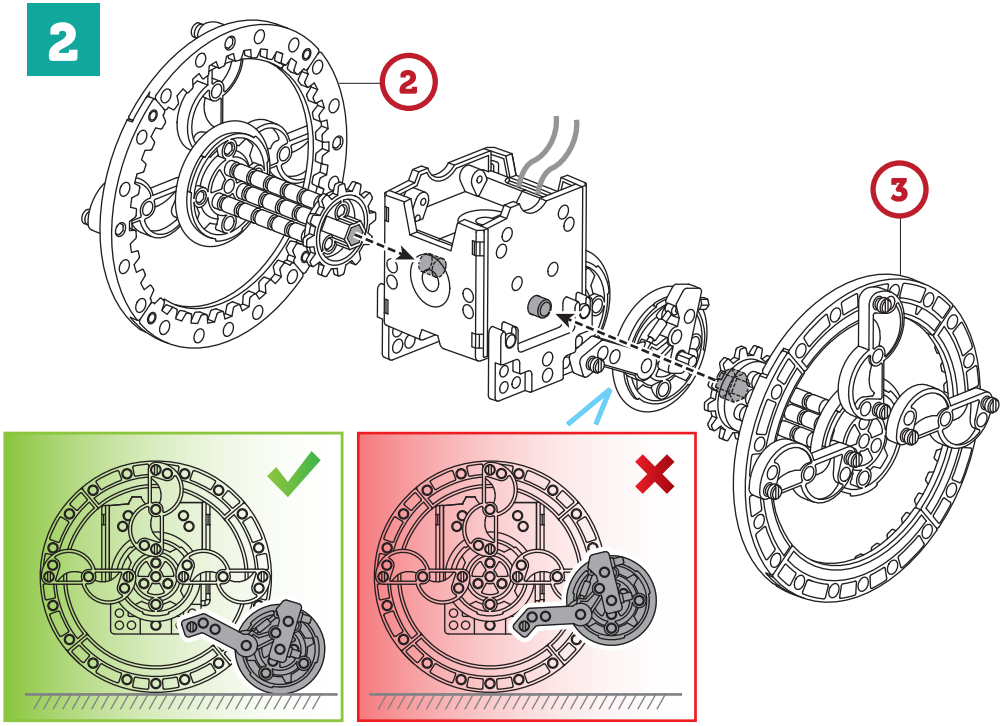


## 3

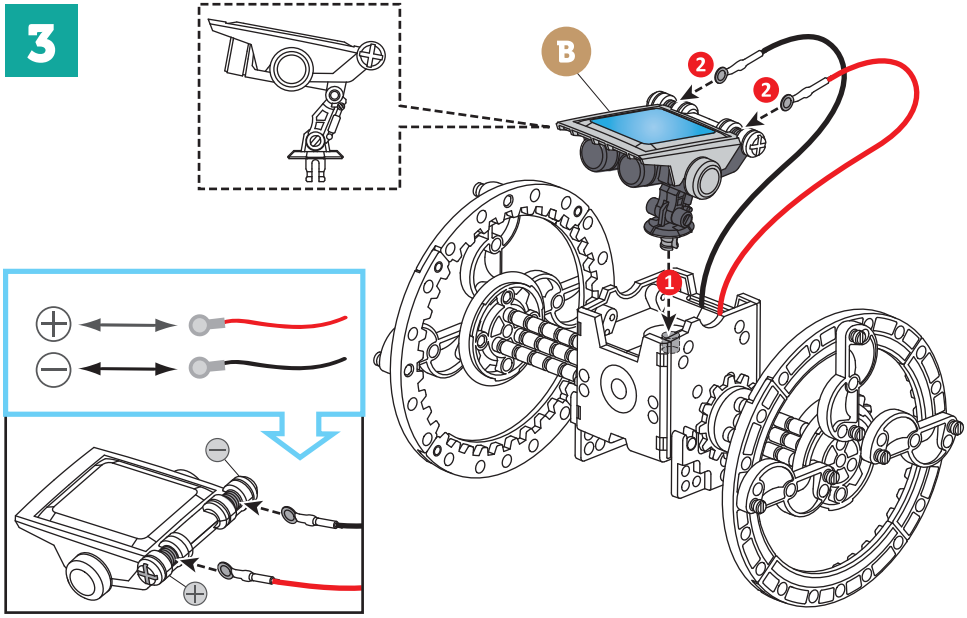

# 2

## Robot-Tortue
## Turtle-bot
## Roboter-Schildkröte
## Robotschildpad
## Tortuga robótica
## Robot-Tartaruga

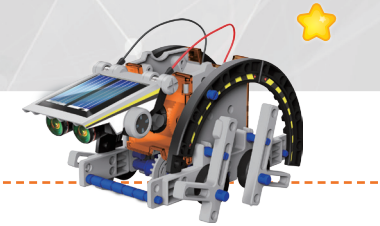

IL TE FAUT
YOU WILL NEED
DES BRAUCHST
WAT HEB JE NODIG?
NECESITAS
FALLO TU :

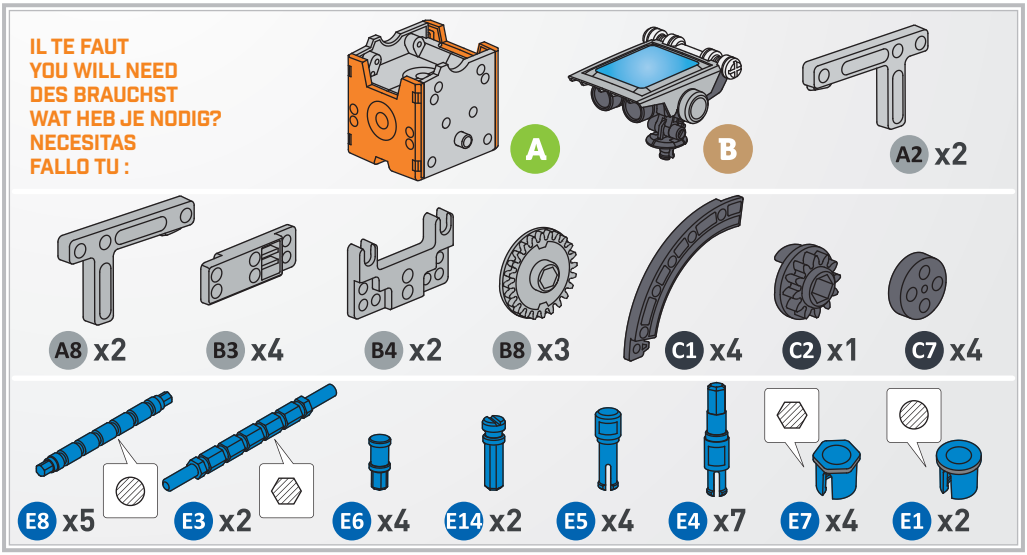


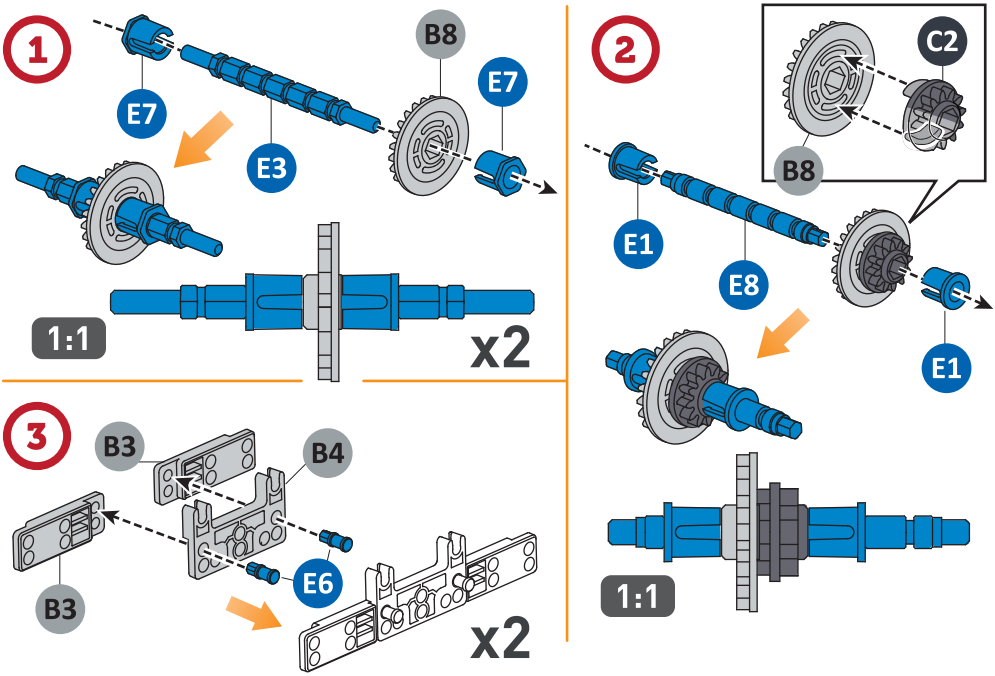

FR Vérifie que toutes les pièces sont correctement positionnées.
EN Check that all the parts are correctly positioned.
DE Überprüfe, dass alle Bauteile richtig angeordnet sind.
NL Controleer of alle onderdelen correct zijn geplaatst.
ES Comprueba que todos los elementos están correctamente colocados en su sitio.
IT Verifica che tutti i pezzi siano posizionati correttamente.

1

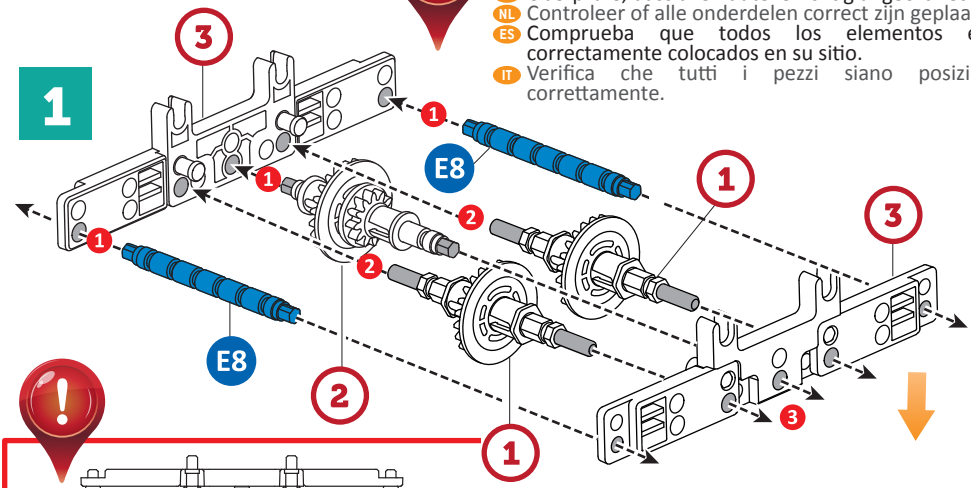


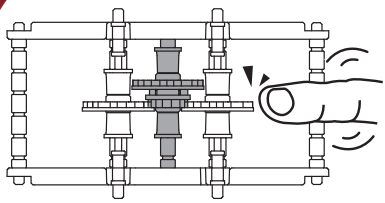

FR Vérifie les engrenages en les tournant doucement.
EN Check the gears by turning them gently
DE Prüfe die Getriebe, indem du sie vorsichtig drehst.
NL Controleer de tandwielen door ze zachtjes te laten draaien.
ES Comprueba los engranajes girándolos lentamente.
IT Verifica gli ingranaggi girandoli lentamente.

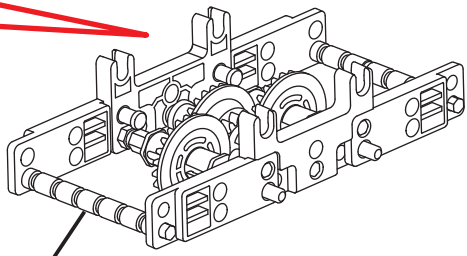

2

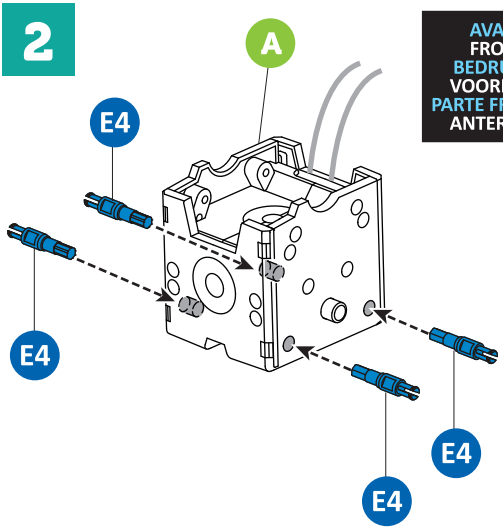


AVANT
FRONT
BEDRUCKT
VOORKANT
PARTE FRONTAL
ANTERIORE

3

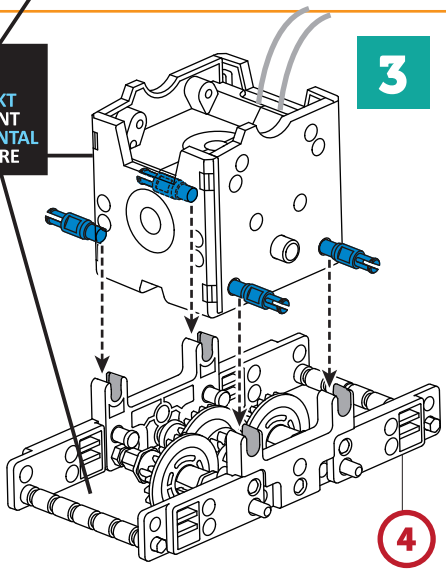

## 3

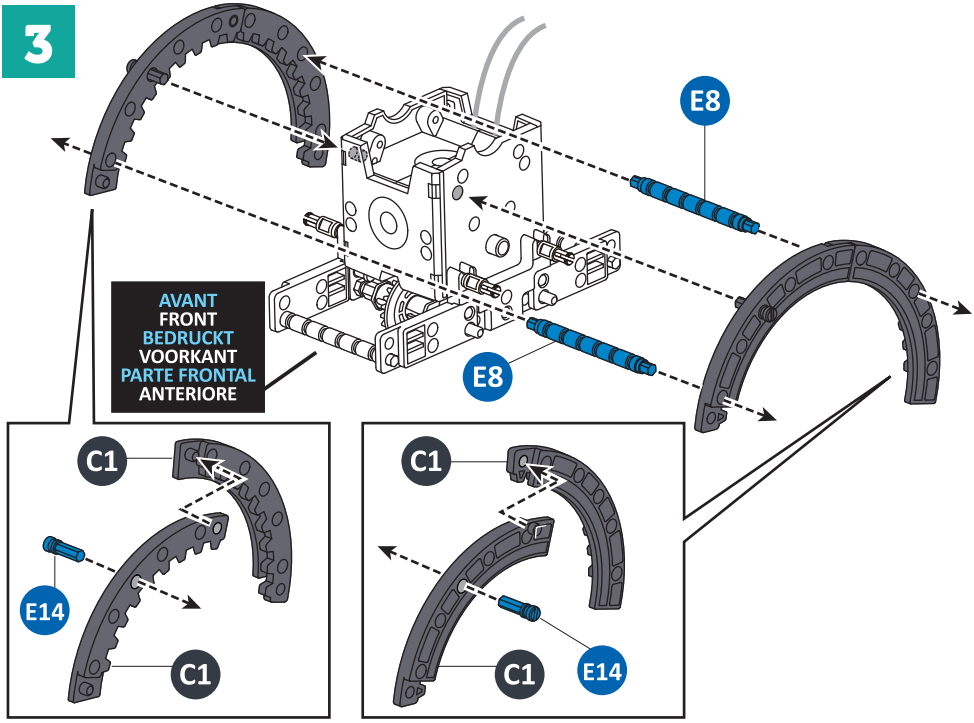
E8
E8
AVANT
FRONT
BEDRUCKT
VOORKANT
PARTE FRONTAL
ANTERIORE
C1
E14
C1
C1
C1
E14

## 4

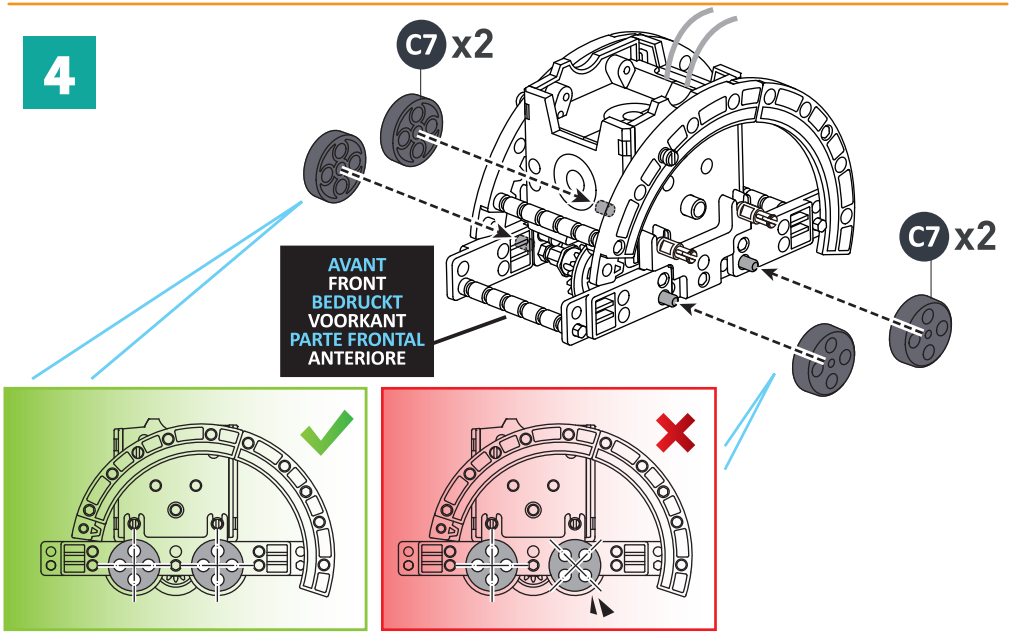
C7 x2
C7 x2
AVANT
FRONT
BEDRUCKT
VOORKANT
PARTE FRONTAL
ANTERIORE

5

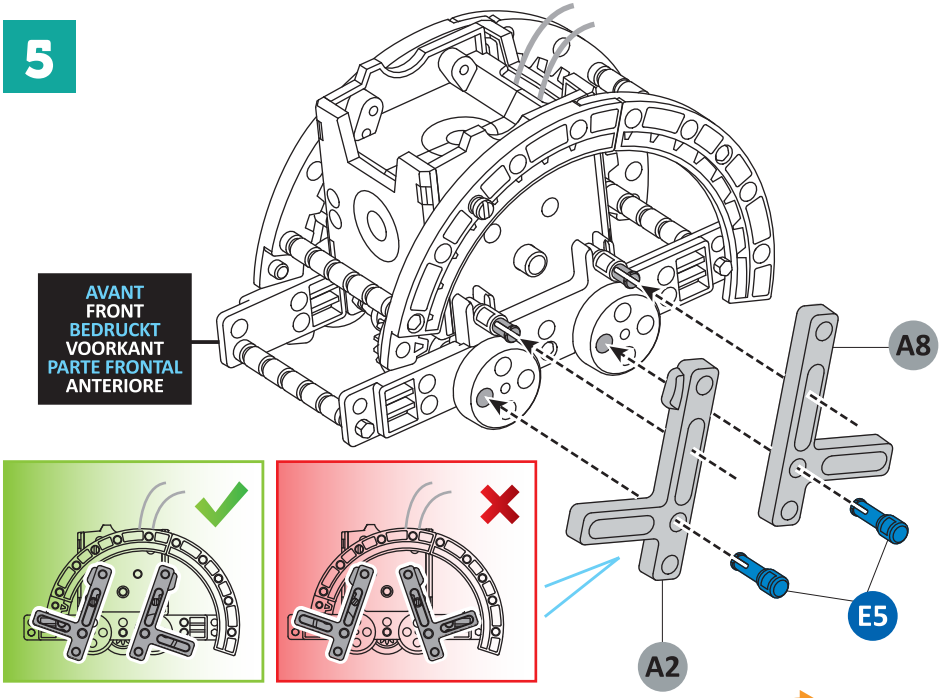
AVANT
FRONT
BEDRUCKT
VOORKANT
PARTE FRONTAL
ANTERIORE
A8
A2
E5

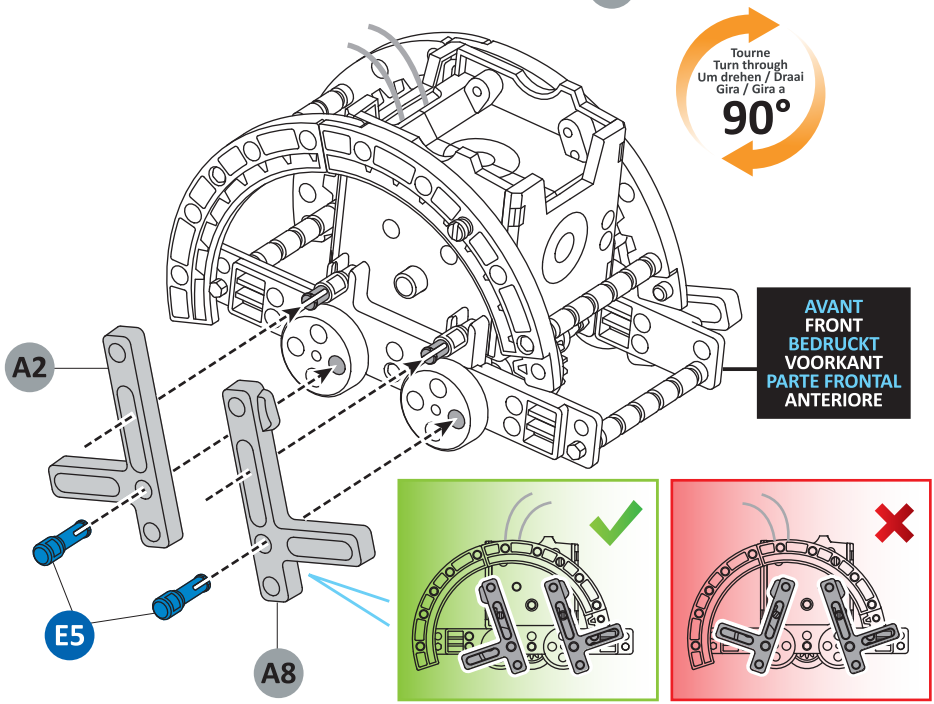
Tourne
Turn through
Um drehen / Draai
Gira / Gira a
90°
AVANT
FRONT
BEDRUCKT
VOORKANT
PARTE FRONTAL
ANTERIORE
A2
E5
A8

6

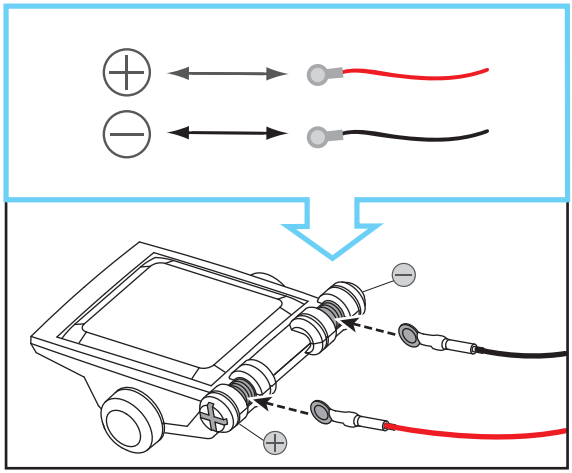

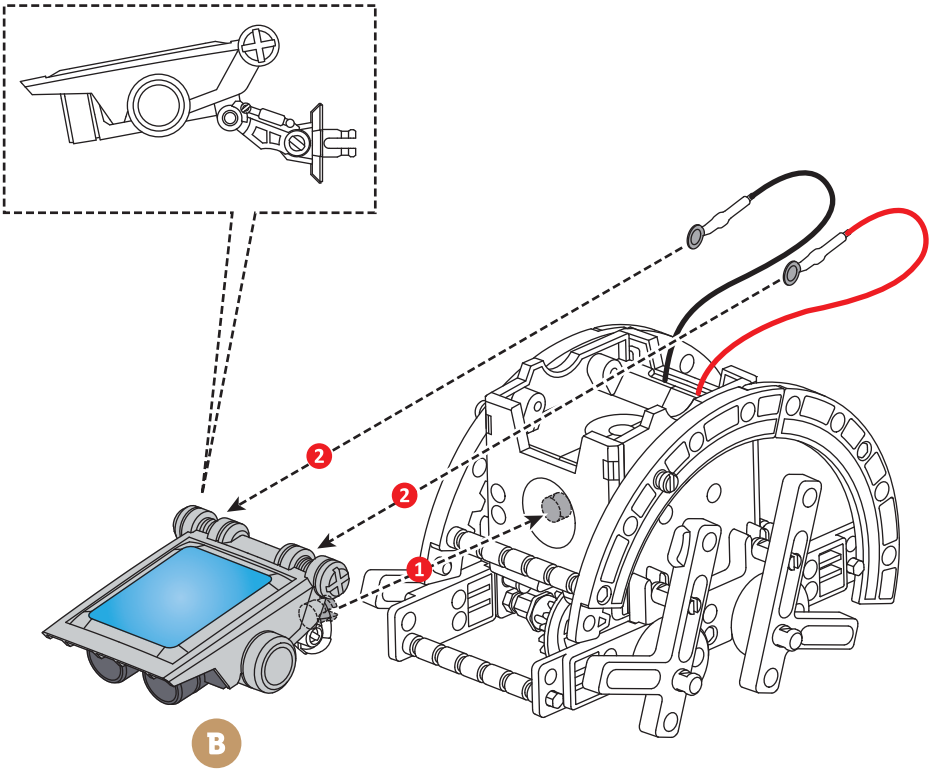

# 3

## Robot-Marcheur
## Walker-bot
## Roboter-Läufer
## Wandelrobot
## Robot caminante
## Robot-Escursionista

IL TE FAUT
YOU WILL NEED
DES BRAUCHST
WAT HEB JE NODIG?
NECESITAS
FALLO TU :

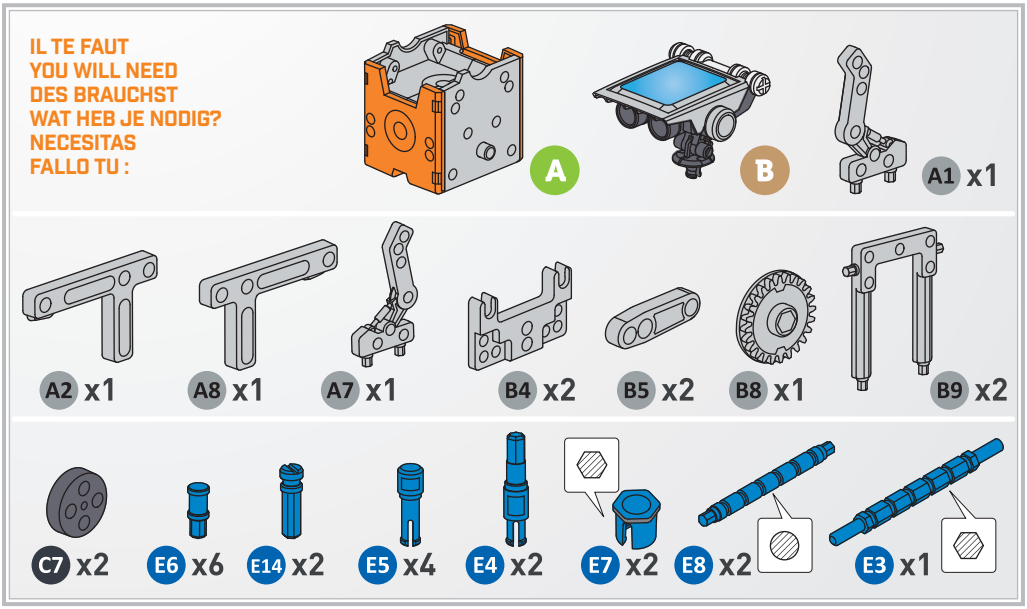


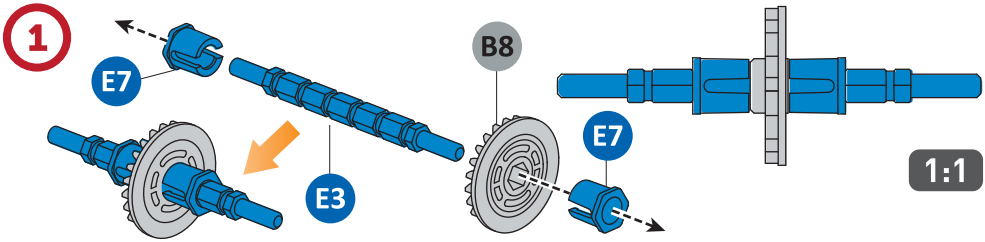


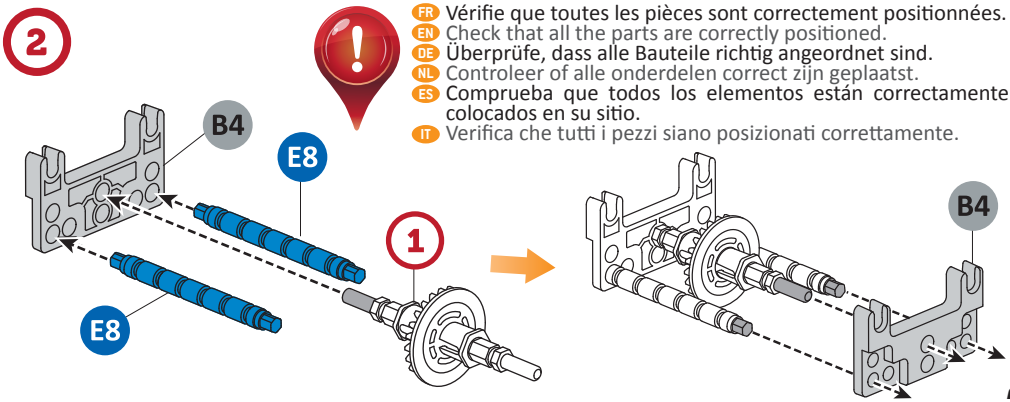


FR Vérifie que toutes les pièces sont correctement positionnées.
EN Check that all the parts are correctly positioned.
DE Überprüfe, dass alle Bauteile richtig angeordnet sind.
NL Controleer of alle onderdelen correct zijn geplaatst.
ES Comprueba que todos los elementos están correctamente colocados en su sitio.
IT Verifica che tutti i pezzi siano posizionati correttamente.

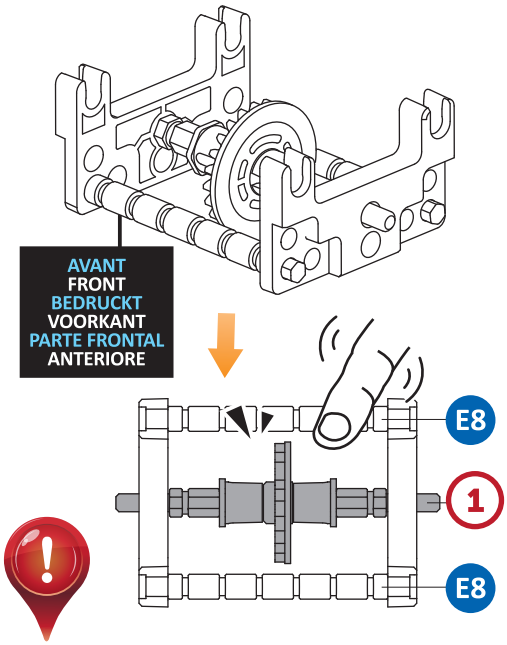


FR Vérifie les engrenages en les tournant doucement.
EN Check the gears by turning them gently
DE Prüfe die Getriebe, indem du sie vorsichtig drehst.
NL Controleer de tandwielen door ze zachtjes te laten draaien.
ES Comprueba los engranajes girándolos lentamente.
IT Verifica gli ingranaggi girandoli lentamente.

## 1

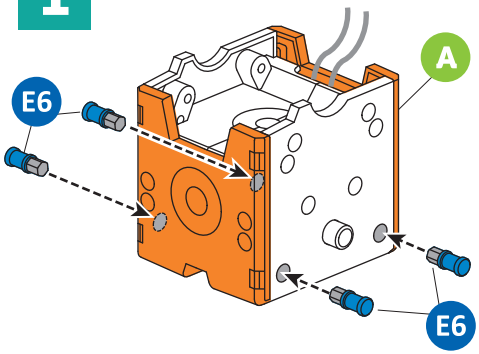


## 2

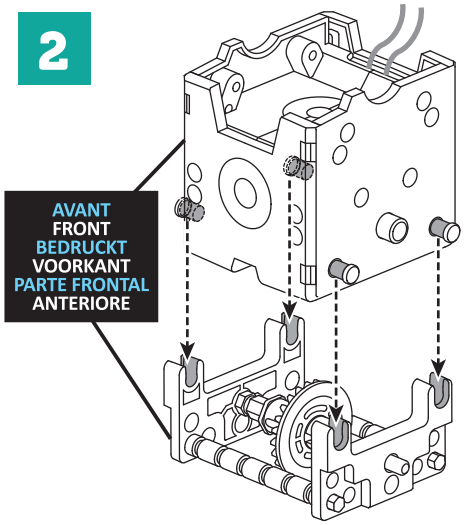


## 3

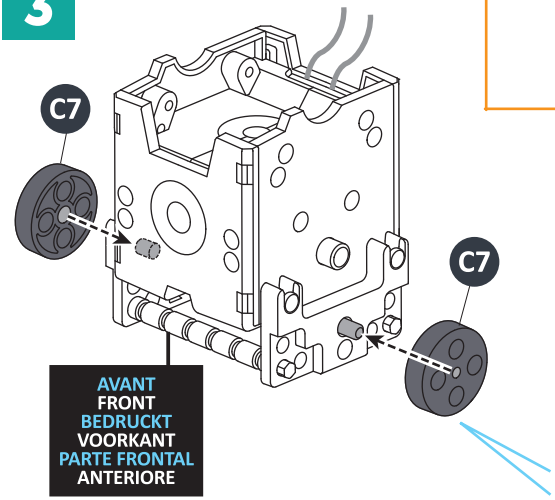


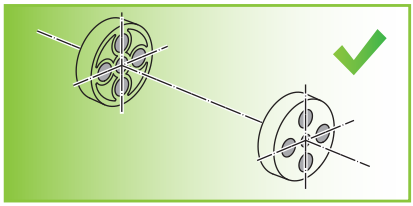

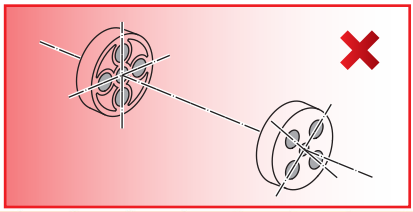

# 4

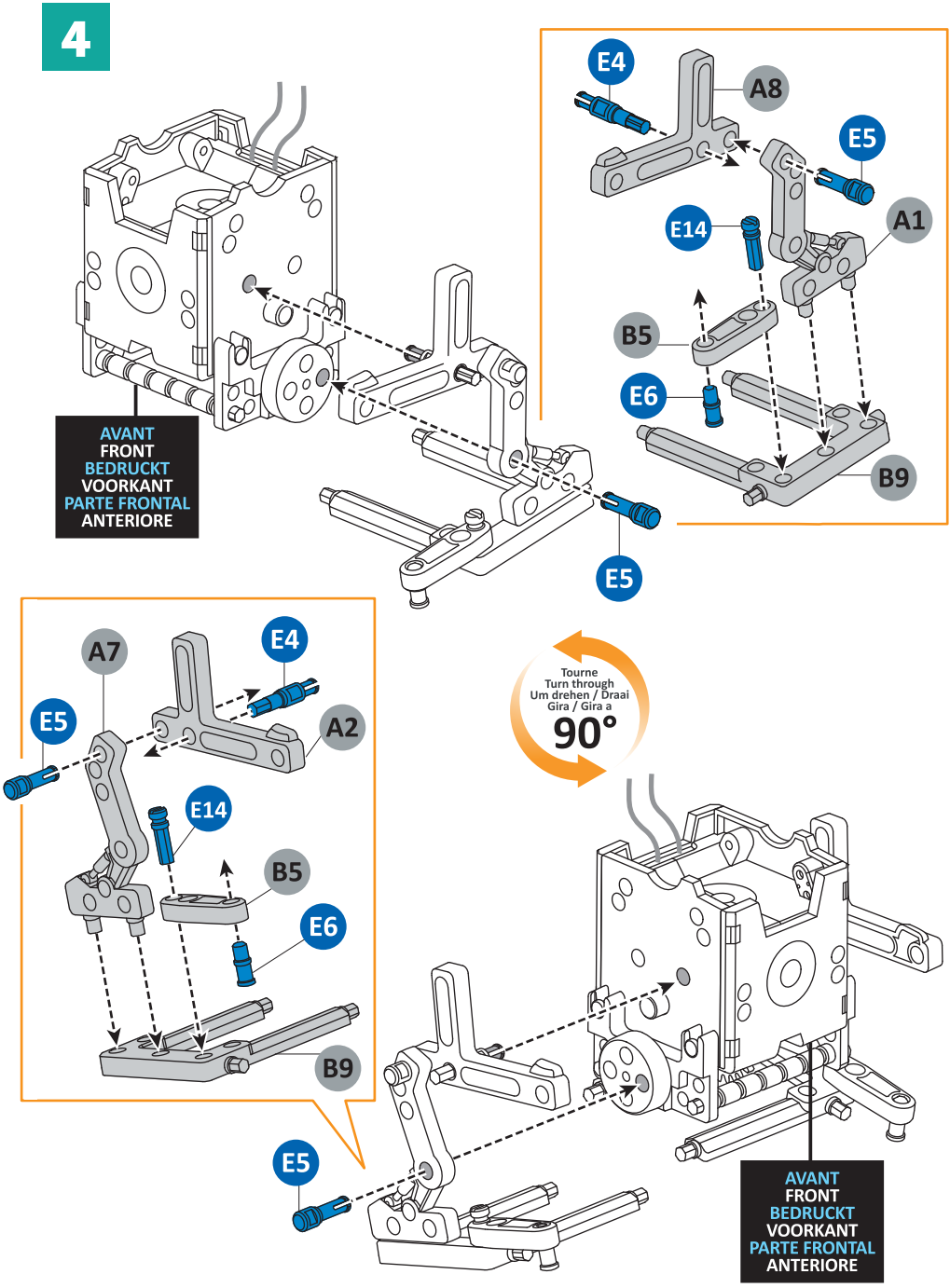
E4
A8
E5
E14
A1
B5
E6
B9
E5
AVANT
FRONT
BEDRUCKT
VOORKANT
PARTE FRONTAL
ANTERIORE
A7
E4
E5
A2
E14
B5
E6
B9
Tourne
Turn through
Um drehen / Draai
Gira / Gira a
90°
E5
AVANT
FRONT
BEDRUCKT
VOORKANT
PARTE FRONTAL
ANTERIORE

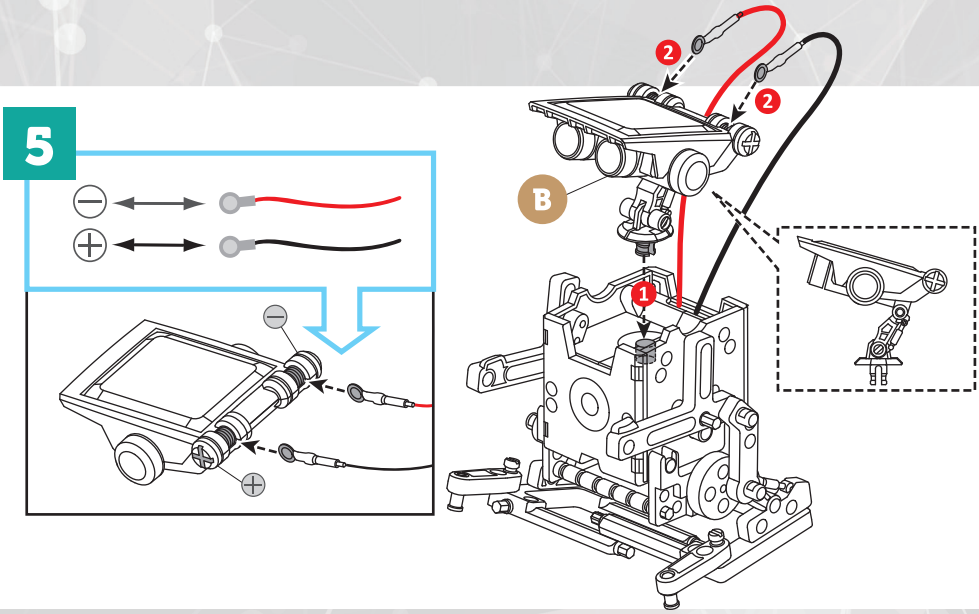


# 4

## Robot-Chat
## Cat-bot
## Roboter-Katze
## Robotkat
## Gato robótico
## Robot-Gatto

IL TE FAUT
YOU WILL NEED
DES BRAUCHST
WAT HEB JE NODIG?
NECESITAS
FALLO TU :

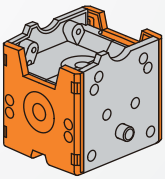
A

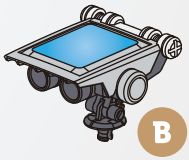
B

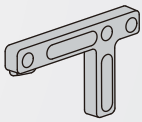
A2 x2

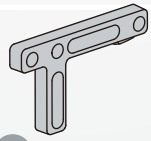
A8 x2

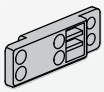
B3 x2

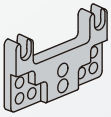
B4 x2

B8 x4

C2 x2

C7 x4

E6 x6

E5 x4

E1 x6

E7 x4

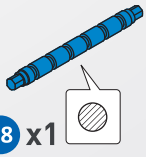
E8 x1

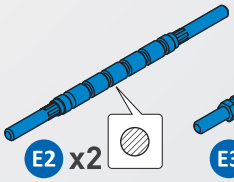
E2 x2

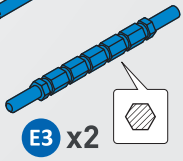
E3 x2

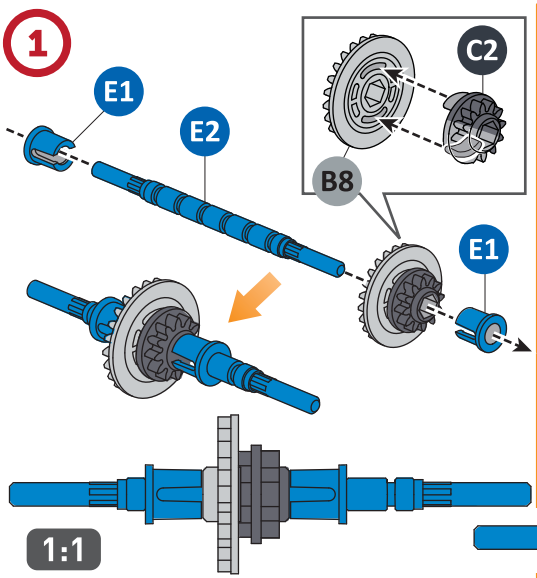
1
E1
E2
C2
B8
E1
1:1

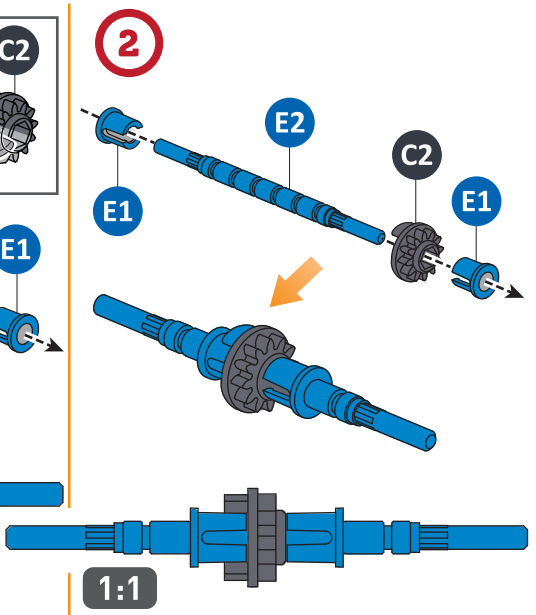
2
E2
C2
E1
E1
1:1

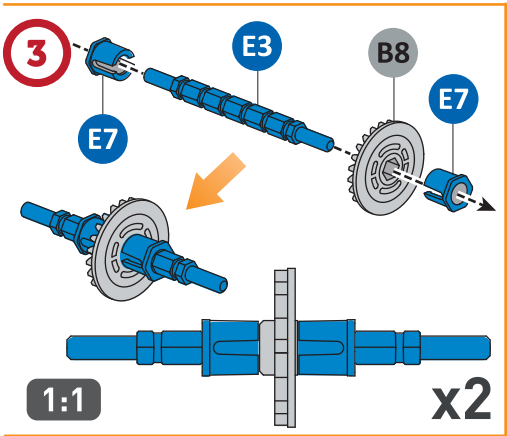
3
E3
B8
E7
E7
1:1
x2

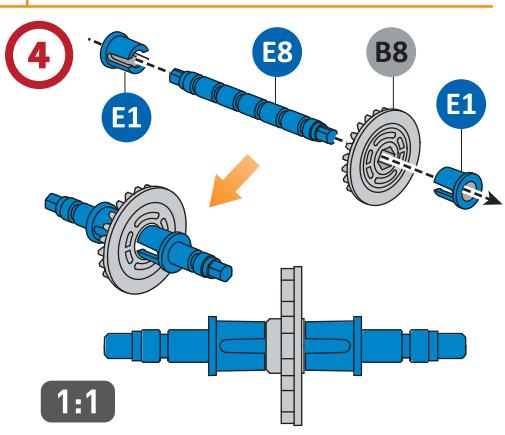
4
E8
B8
E1
E1
1:1

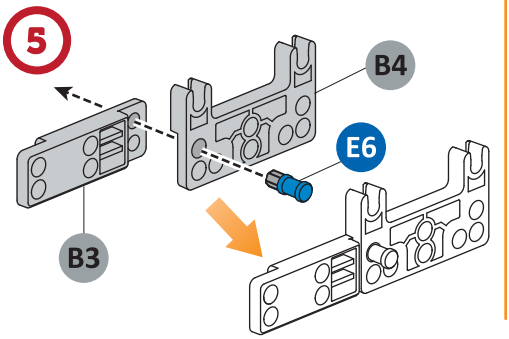
5
B4
E6
B3

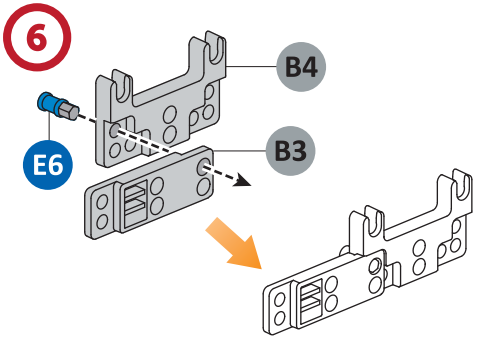
6
B4
E6
B3

FR Vérifie que toutes les pièces sont correctement positionnées.
EN Check that all the parts are correctly positioned.
DE Überprüfe, dass alle Bauteile richtig angeordnet sind.
NL Controleer of alle onderdelen correct zijn geplaatst.
ES Comprueba que todos los elementos están correctamente colocados en su sitio.
IT Verifica che tutti i pezzi siano posizionati correttamente.

## 1

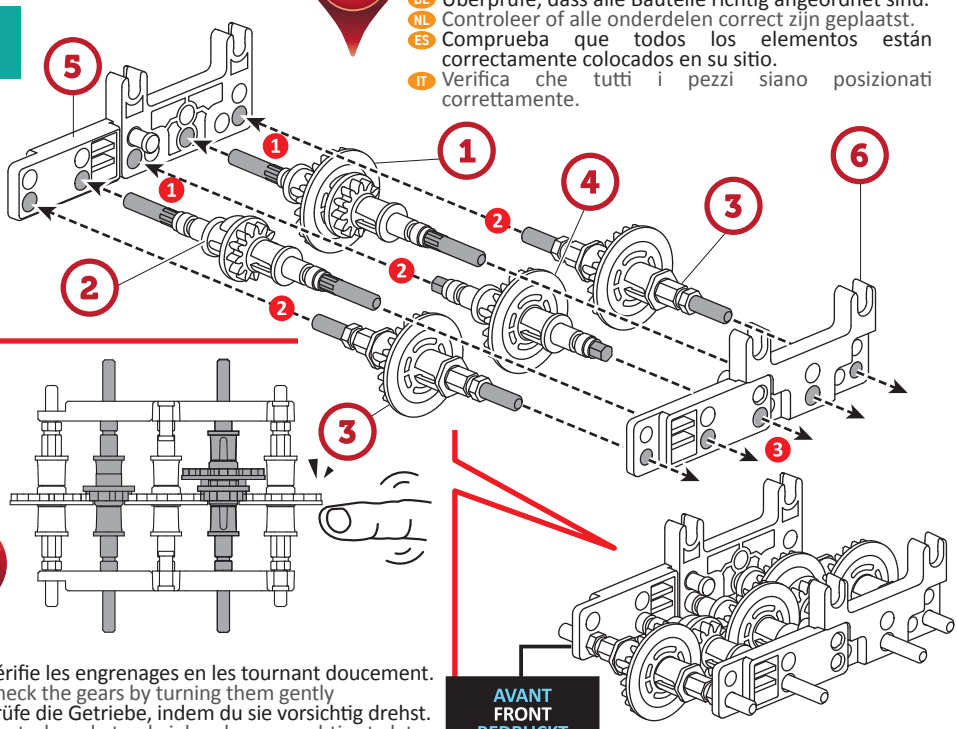


FR Vérifie les engrenages en les tournant doucement.
EN Check the gears by turning them gently
DE Prüfe die Getriebe, indem du sie vorsichtig drehst.
NL Controleer de tandwielen door ze zachtjes te laten draaien.
ES Comprueba los engranajes girándolos lentamente.
IT Verifica gli ingranaggi girandoli lentamente.

## 2

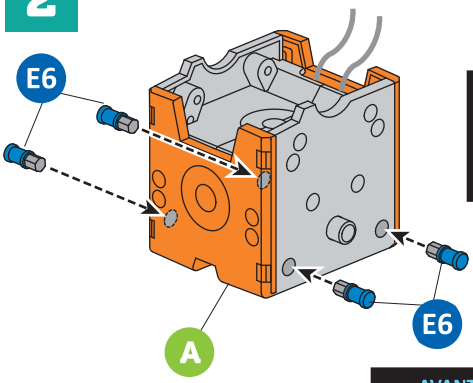


## 3

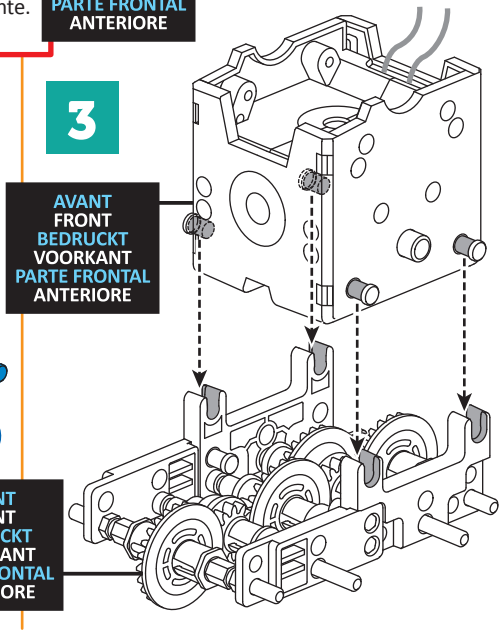

## 4

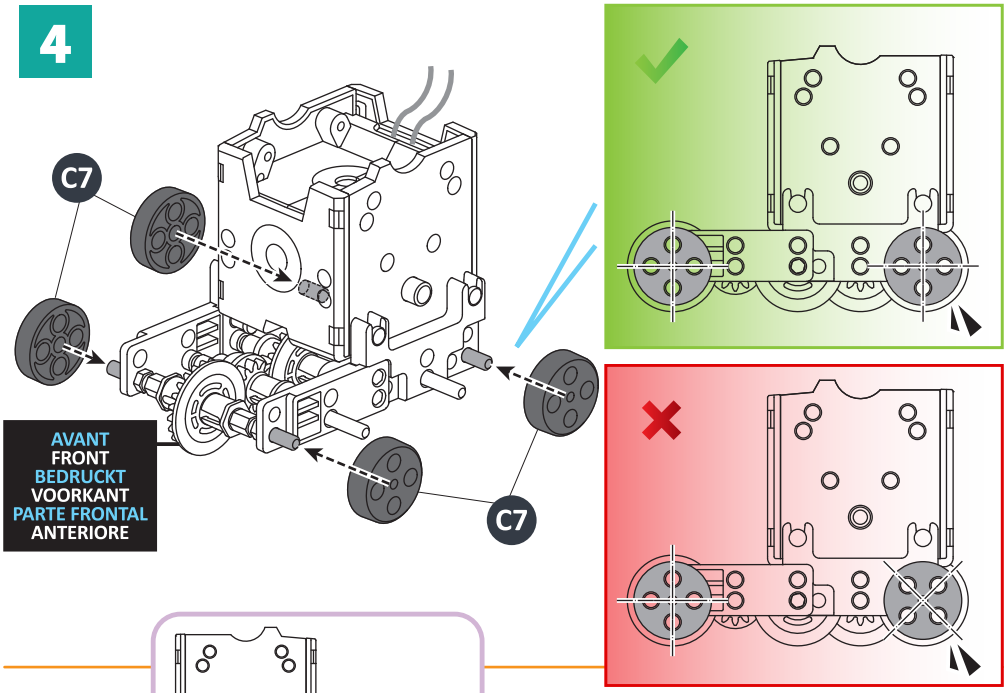
C7
C7
AVANT
FRONT
BEDRUCKT
VOORKANT
PARTE FRONTAL
ANTERIORE

## 5

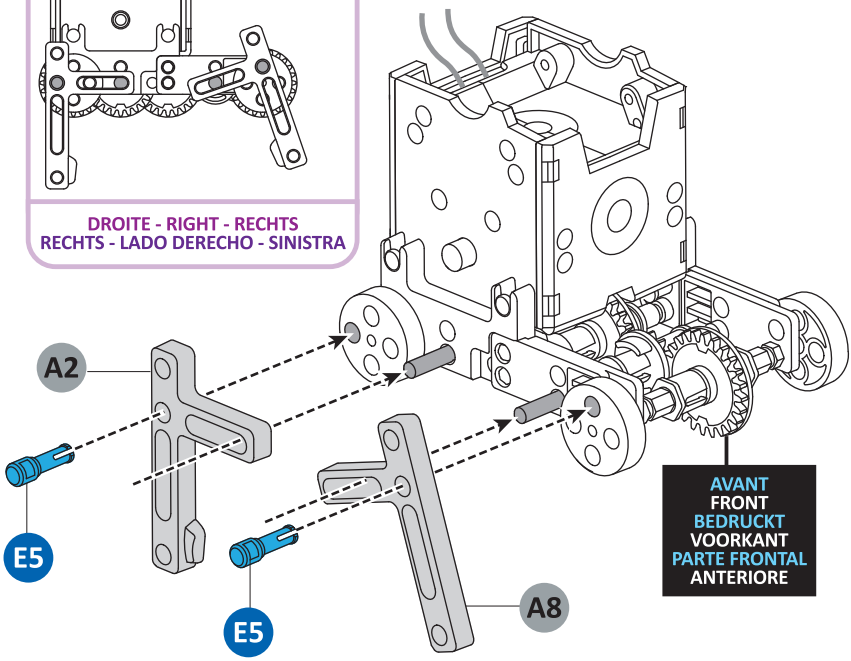
DROITE - RIGHT - RECHTS
RECHTS - LADO DERECHO - SINISTRA
A2
E5
E5
A8
AVANT
FRONT
BEDRUCKT
VOORKANT
PARTE FRONTAL
ANTERIORE

## 6

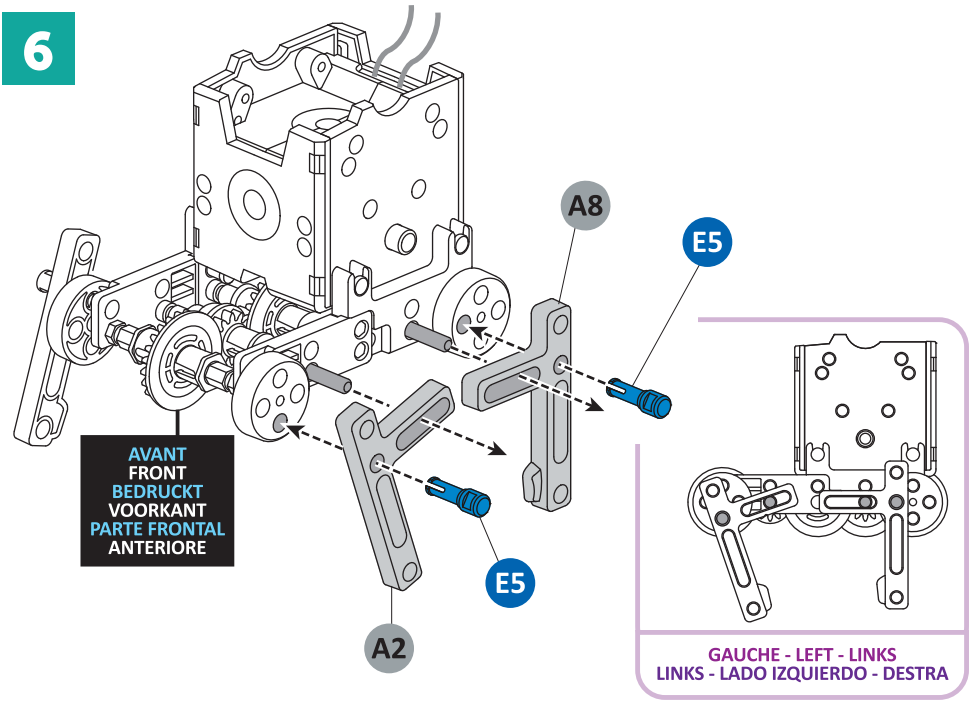
A8
E5
E5
A2
AVANT
FRONT
BEDRUCKT
VOORKANT
PARTE FRONTAL
ANTERIORE
GAUCHE - LEFT - LINKS
LINKS - LADO IZQUIERDO - DESTRA

## 7

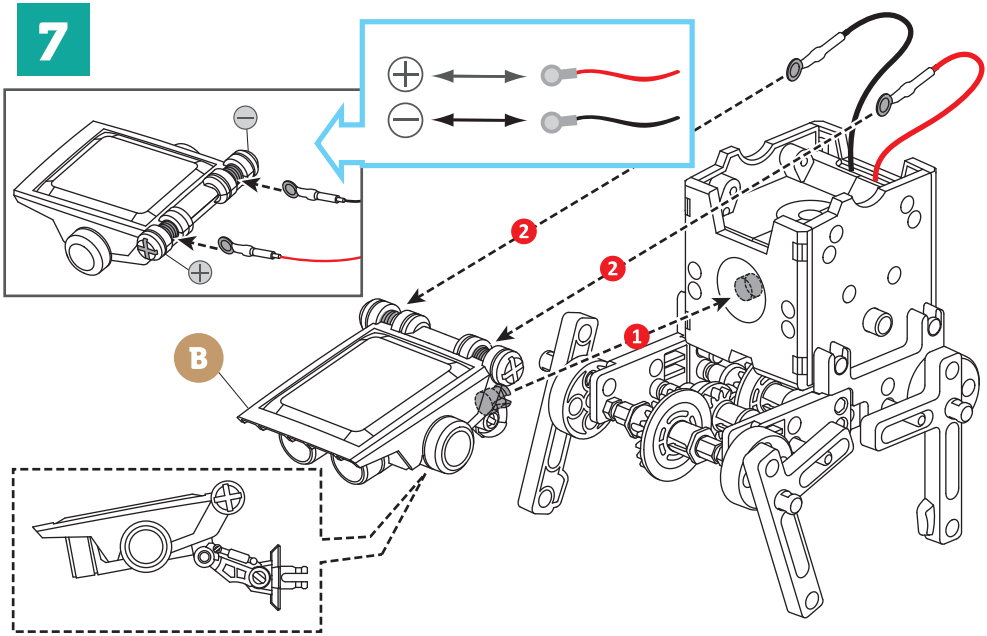
2
2
1
B

# 5

## Robot-Bateau
## Boat-bot
## Roboter-Boot
## Robotboot
## Barco robótico
## Robot-Barca

IL TE FAUT
YOU WILL NEED
DES BRAUCHST
WAT HEB JE NODIG?
NECESITAS
FALLO TU :

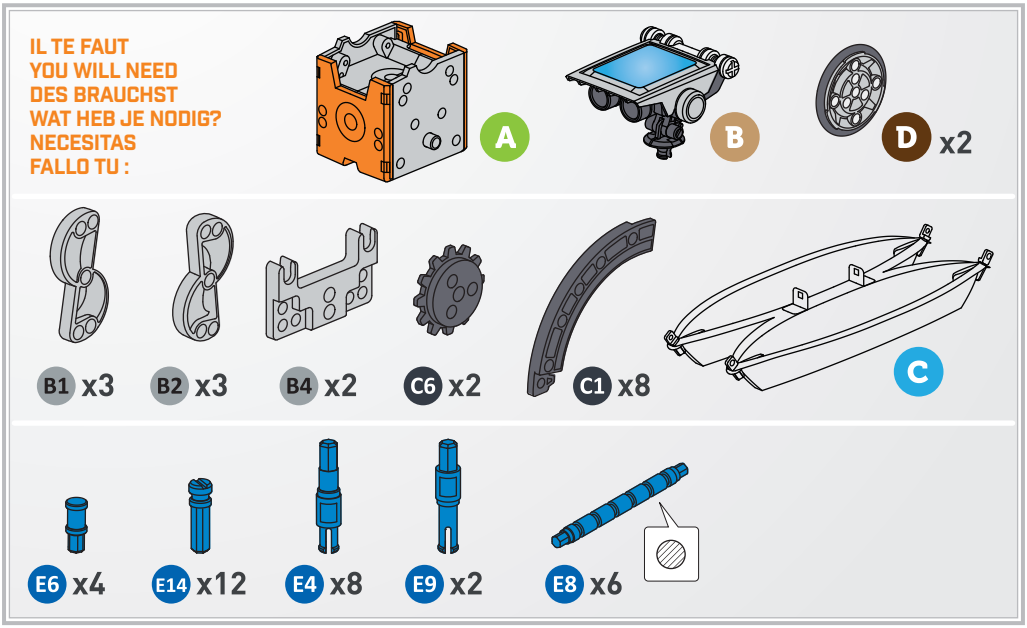


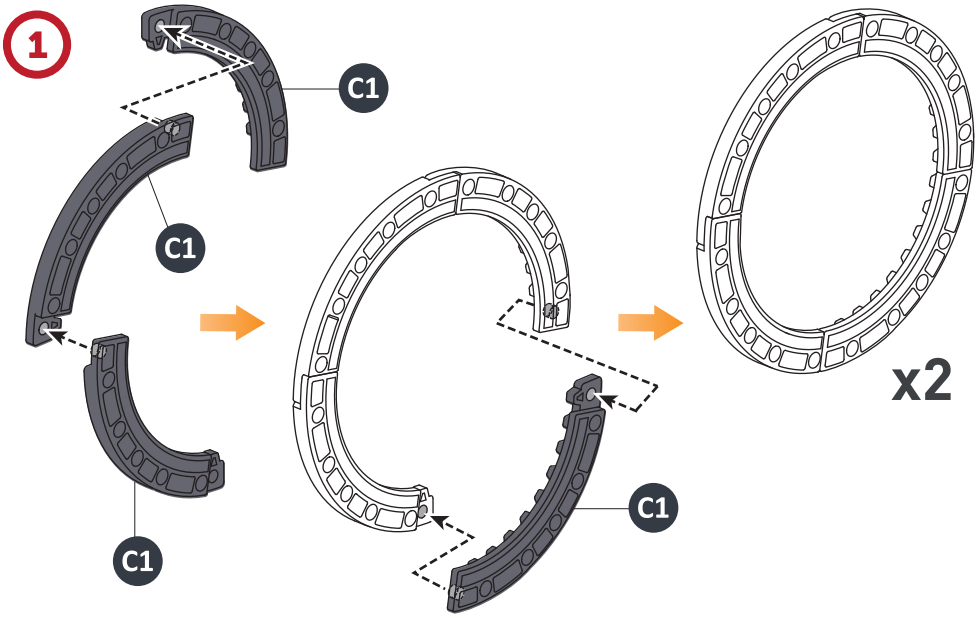

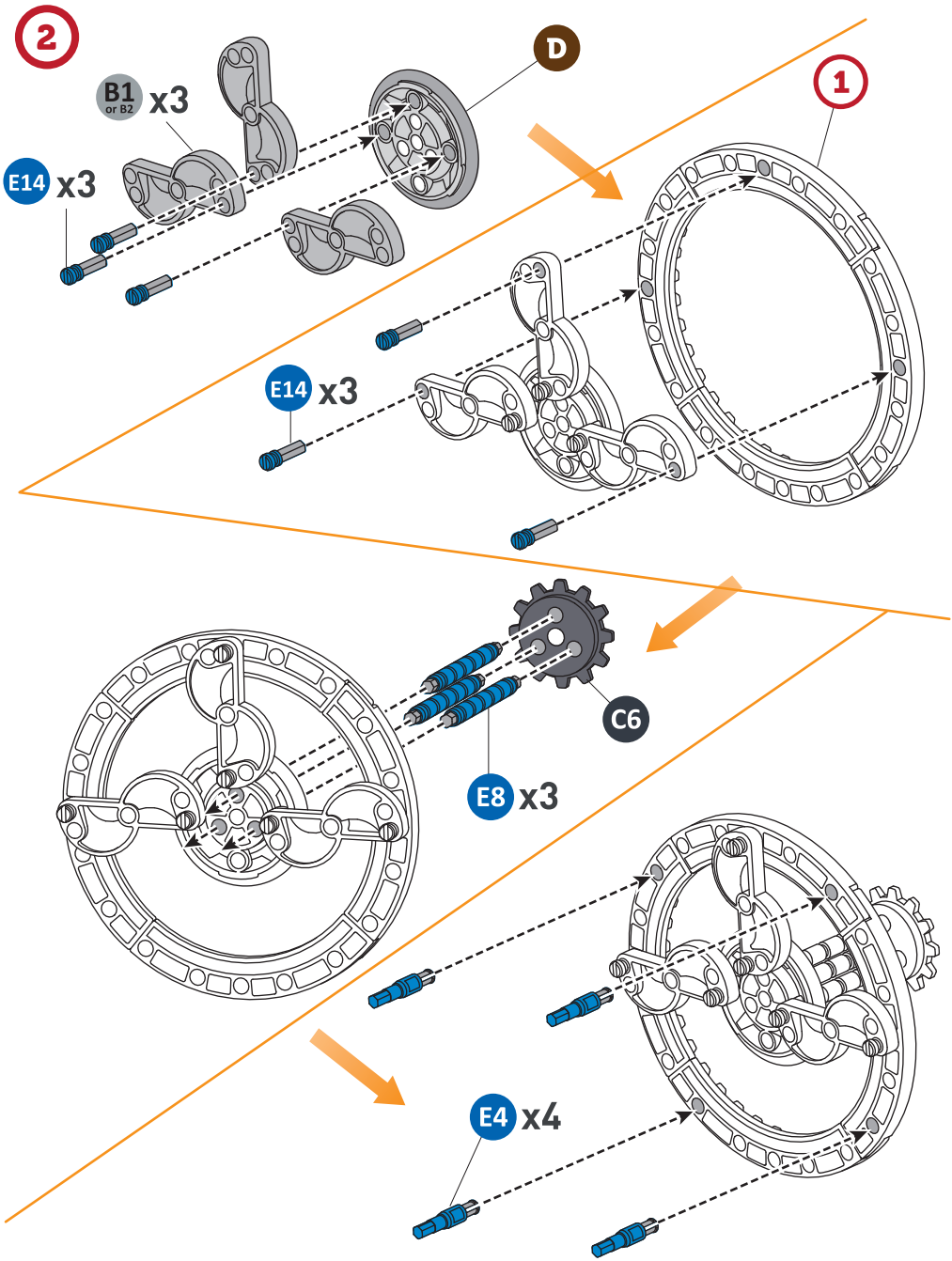
2
B1
or B2
x3
E14
x3
D
1
E14
x3
C6
E8
x3
E4
x4

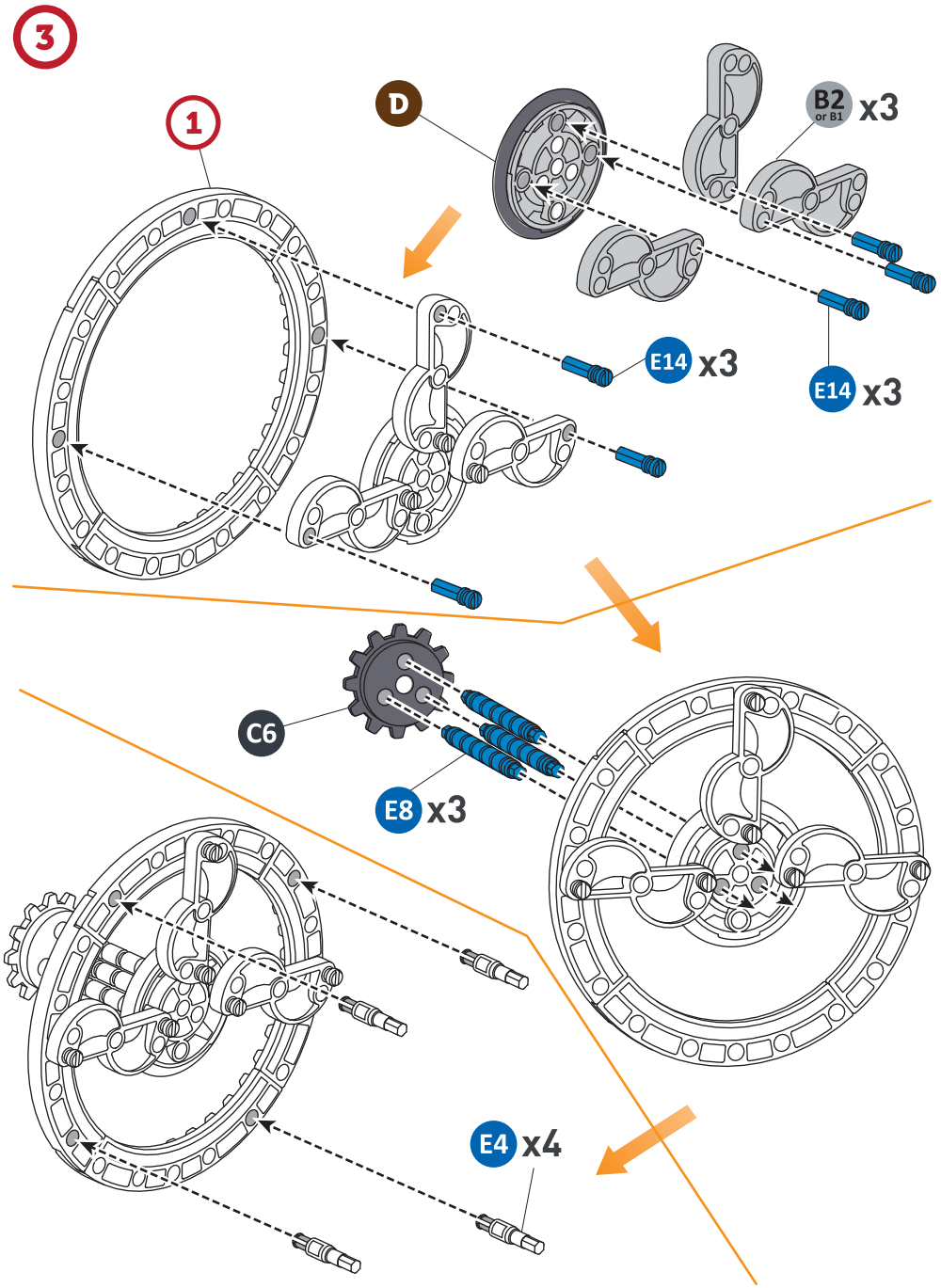
3
1
D
B2
or B1
x3
E14
x3
E14
x3
C6
E8
x3
E4
x4

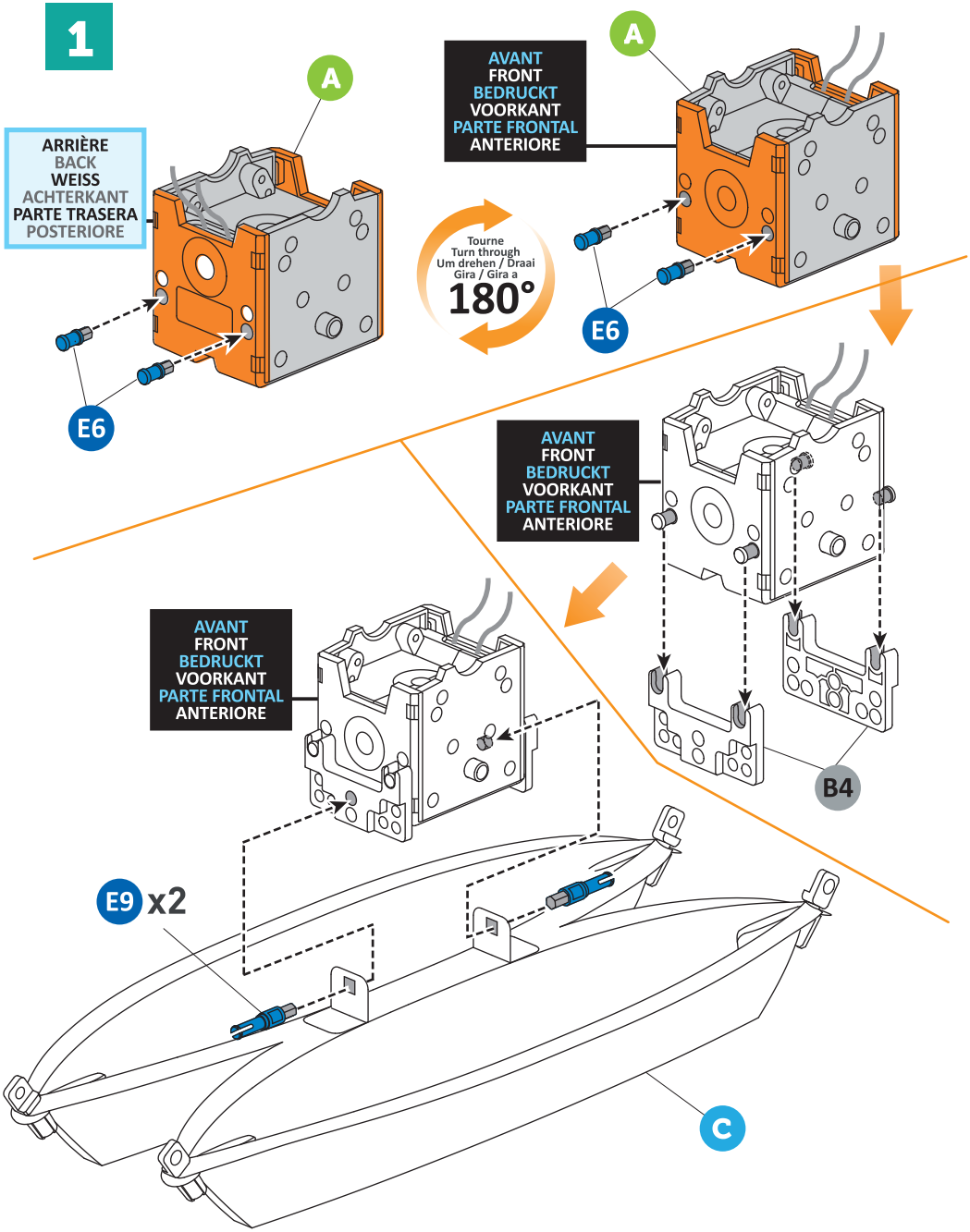
1
A
ARRIÈRE
BACK
WEISS
ACHTERKANT
PARTE TRASERA
POSTERIORE
E6
AVANT
FRONT
BEDRUCKT
VOORKANT
PARTE FRONTAL
ANTERIORE
A
Tourne
Turn through
Um drehen / Draai
Gira / Gira a
180°
E6
AVANT
FRONT
BEDRUCKT
VOORKANT
PARTE FRONTAL
ANTERIORE
B4
AVANT
FRONT
BEDRUCKT
VOORKANT
PARTE FRONTAL
ANTERIORE
E9 x2
C

## 2

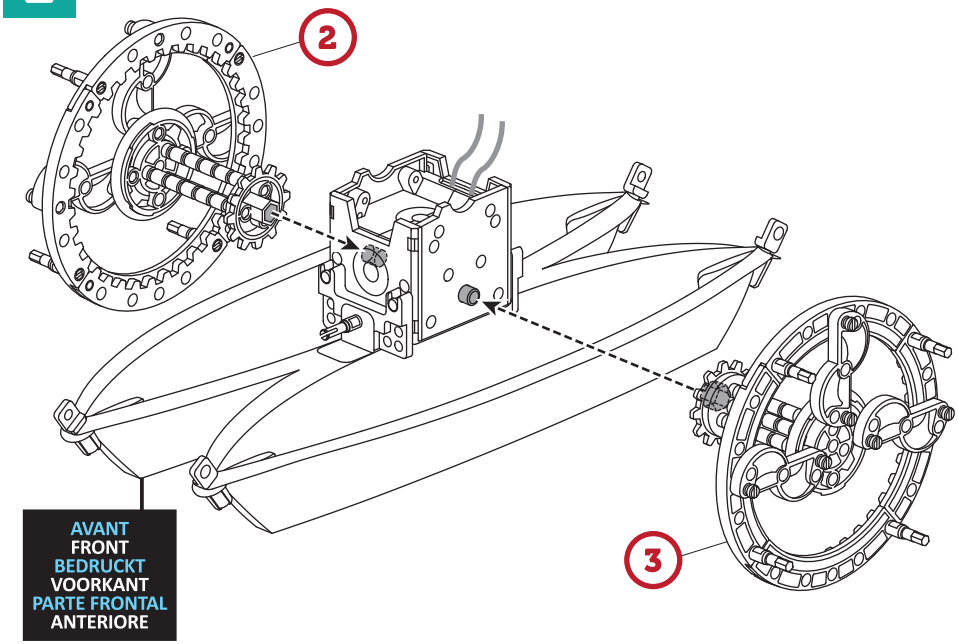
2
3
AVANT
FRONT
BEDRUCKT
VOORKANT
PARTE FRONTAL
ANTERIORE

## 3

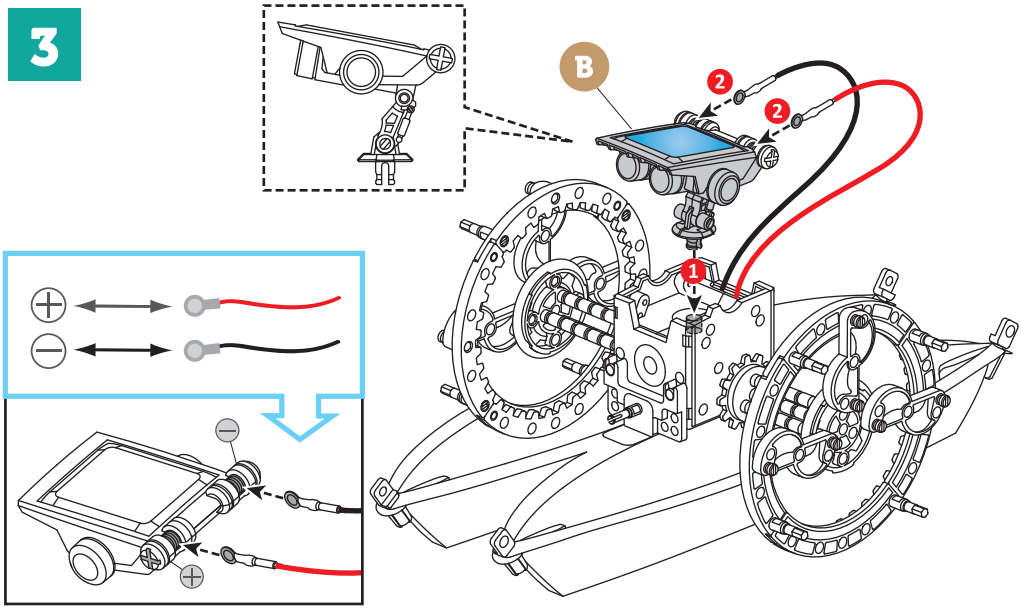
B
2
2
1

# 6

## Robot-Scarabée
## Beetle-bot
## Roboter-Käfer
## Robotkever
## Escarabajo robótico
## Robot-Scarabeo

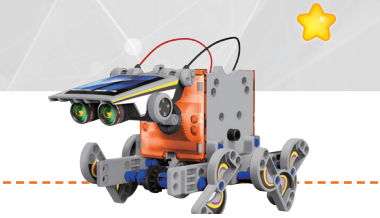

IL TE FAUT
YOU WILL NEED
DES BRAUCHST
WAT HEB JE NODIG?
NECESITAS
FALLO TU :

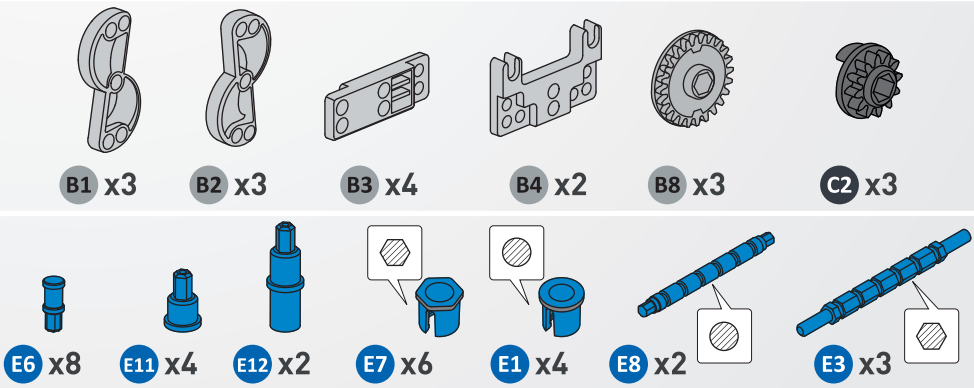


1

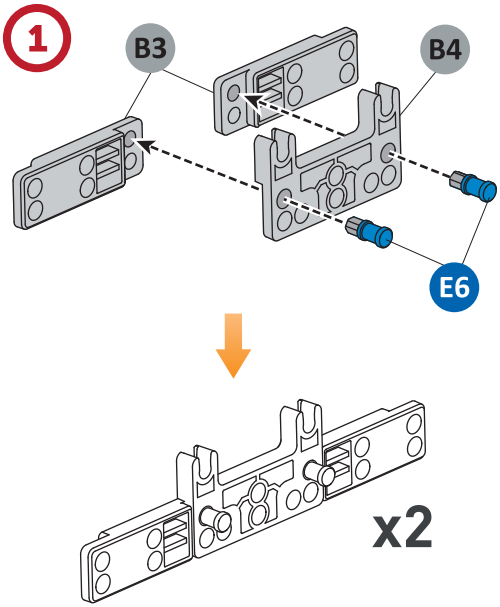


2

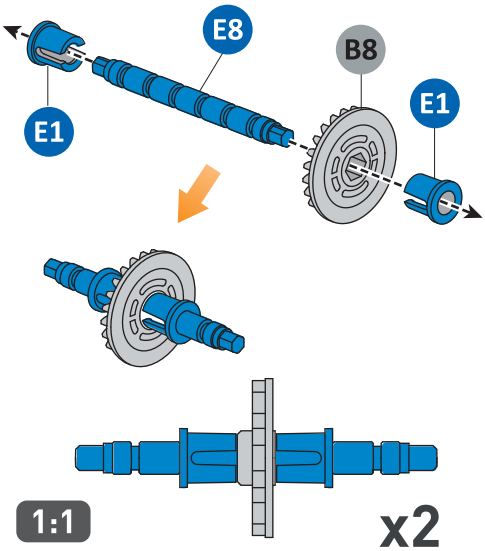

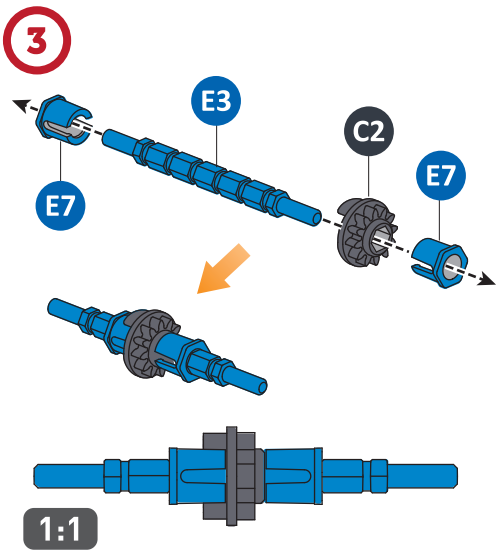


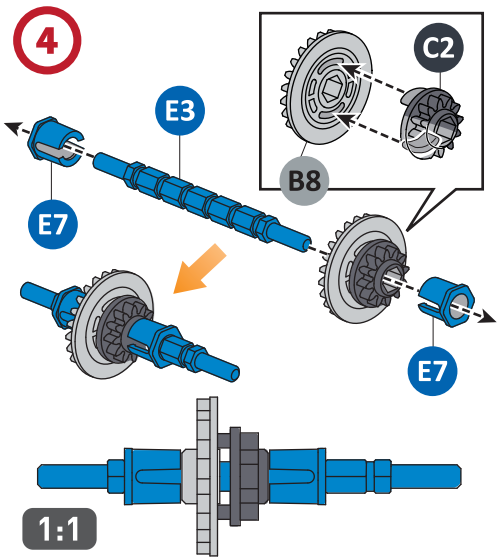


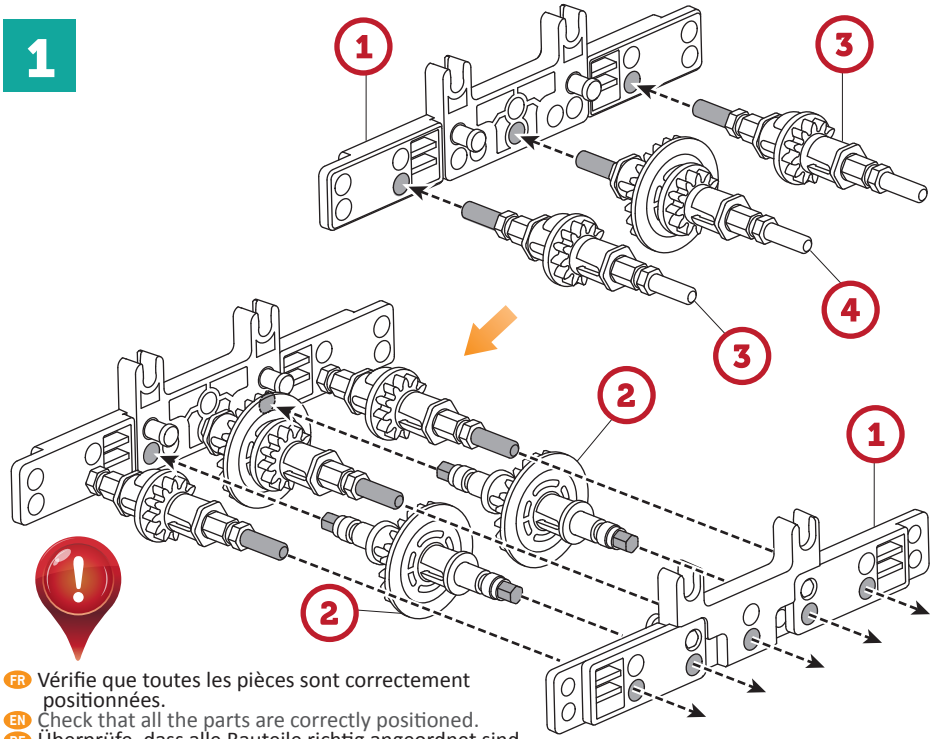


FR Vérifie que toutes les pièces sont correctement positionnées.
EN Check that all the parts are correctly positioned.
DE Überprüfe, dass alle Bauteile richtig angeordnet sind.
NL Controleer of alle onderdelen correct zijn geplaatst.
ES Comprueba que todos los elementos están correctamente colocados en su sitio.
IT Verifica che tutti i pezzi siano posizionati correttamente.

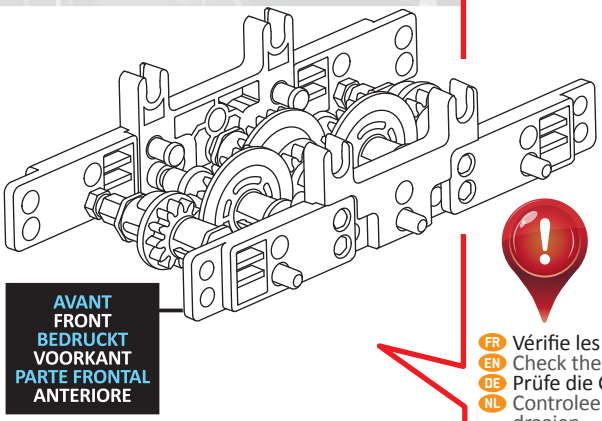


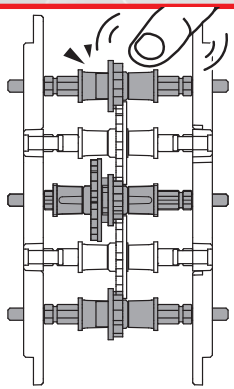

FR Vérifie les engrenages en les tournant doucement.
EN Check the gears by turning them gently
DE Prüfe die Getriebe, indem du sie vorsichtig drehst.
NL Controleer de tandwielen door ze zachtjes te laten draaien.
ES Comprueba los engranajes girándolos lentamente.
IT Verifica gli ingranaggi girandoli lentamente.

## 2

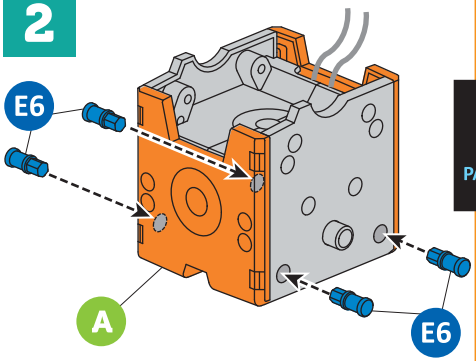


## 3

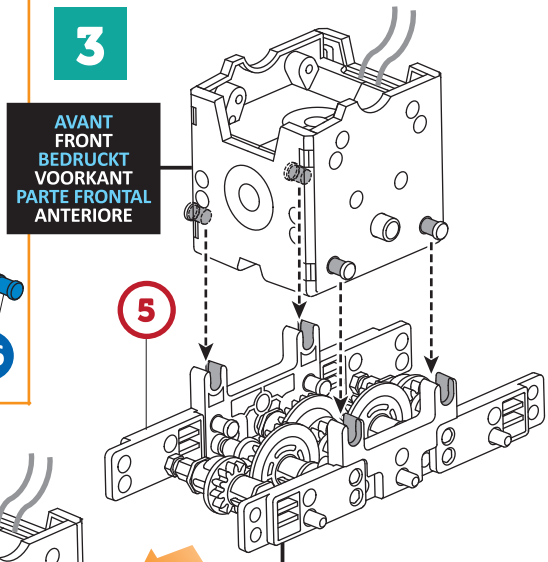


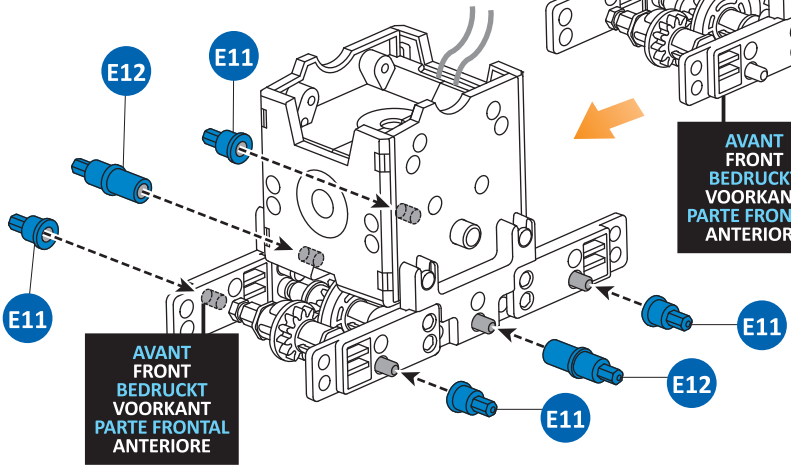

## 4

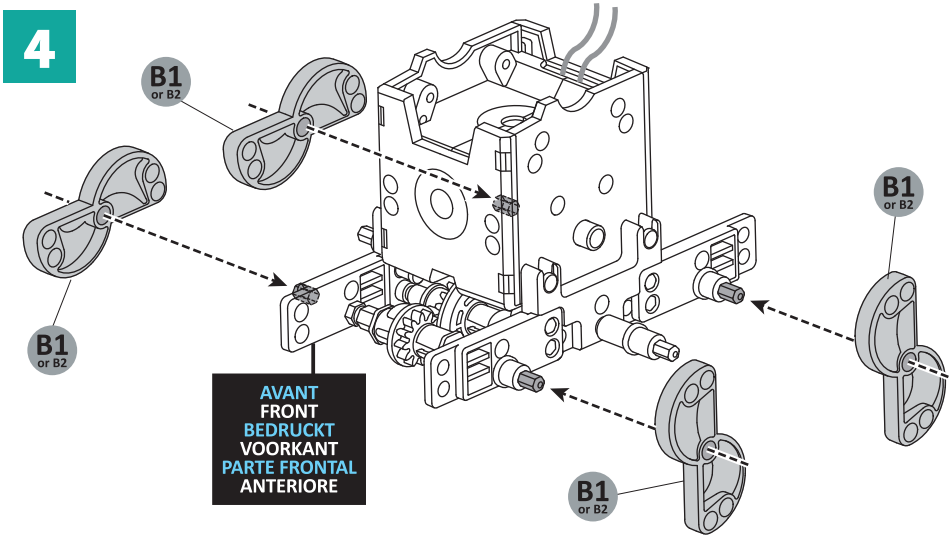
B1
or B2
B1
or B2
B1
or B2
B1
or B2
AVANT
FRONT
BEDRUCKT
VOORKANT
PARTE FRONTAL
ANTERIORE

## 5

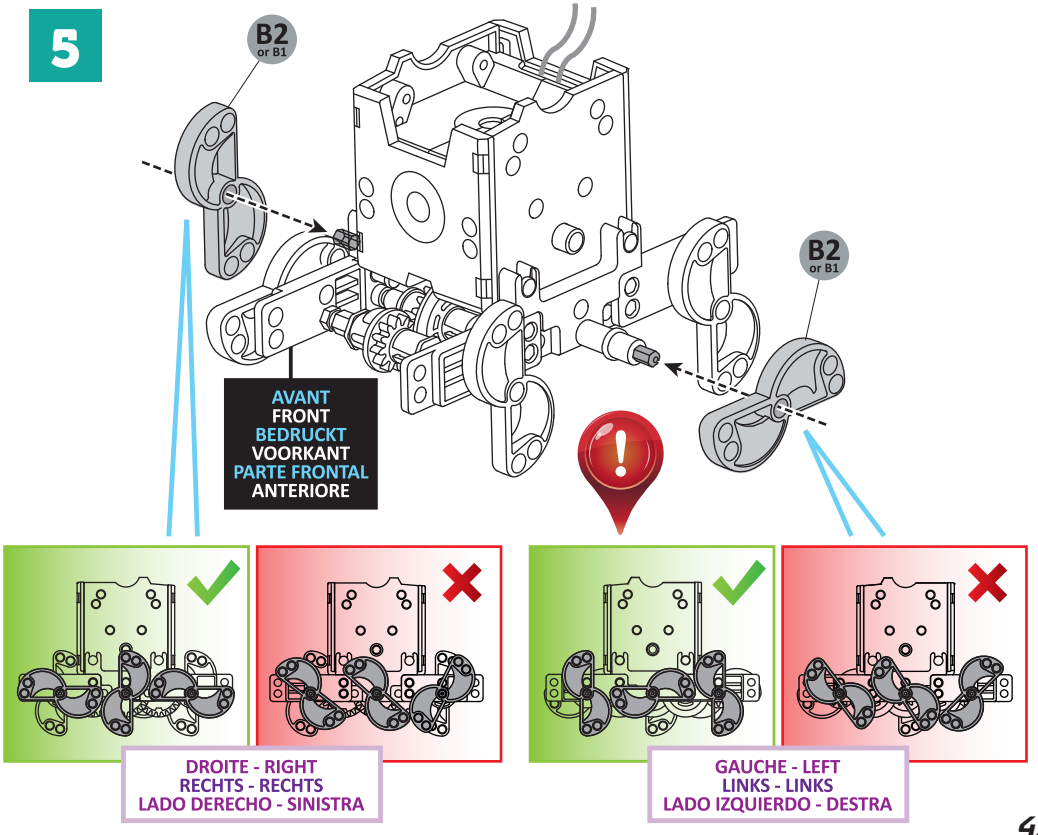
B2
or B1
B2
or B1
AVANT
FRONT
BEDRUCKT
VOORKANT
PARTE FRONTAL
ANTERIORE
DROITE - RIGHT
RECHTS - RECHTS
LADO DERECHO - SINISTRA
GAUCHE - LEFT
LINKS - LINKS
LADO IZQUIERDO - DESTRA

# 6

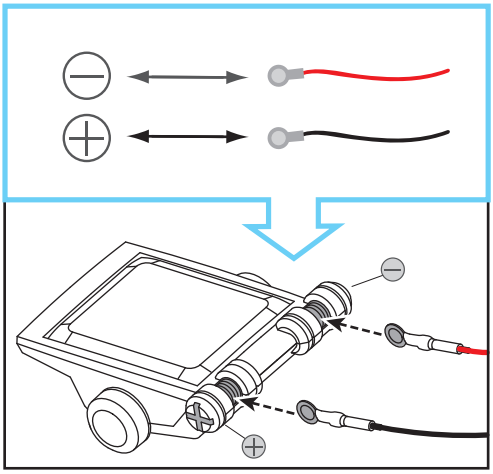

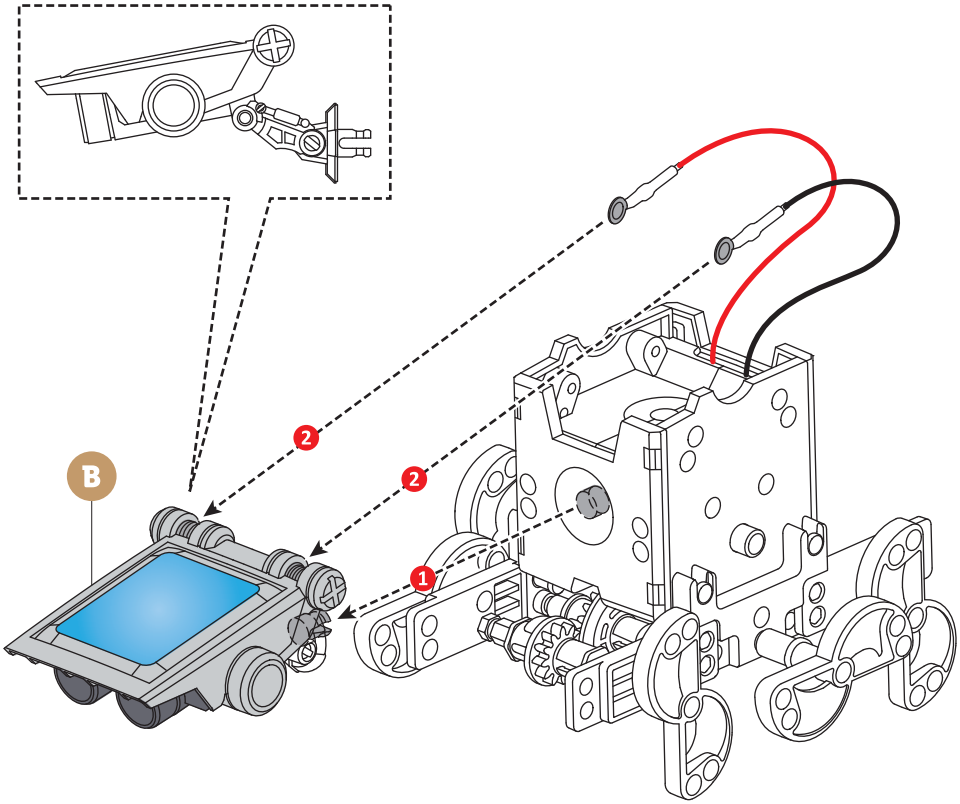

# 7

## Robot-Chien
## Dog-bot
## Roboter-Hund
## Robothond
## Perro robótico
## Robot-Cane

IL TE FAUT
YOU WILL NEED
DES BRAUCHST
WAT HEB JE NODIG?
NECESITAS
FALLO TU :

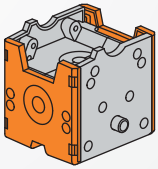
A

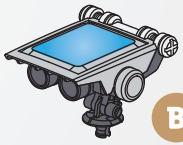
B

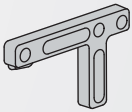
A2 x1

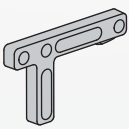
A8 x1

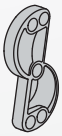
B1 x1

B2 x1

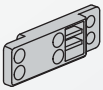
B3 x2

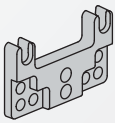
B4 x2

B5 x2

B7 x1

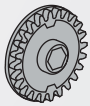
B8 x2

C2 x3

E6 x5

E14 x3

E10 x2

E11 x2

E7 x4

E1 x4

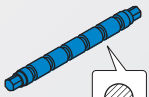
E8 x3

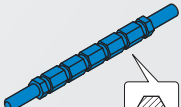
E3 x2

1

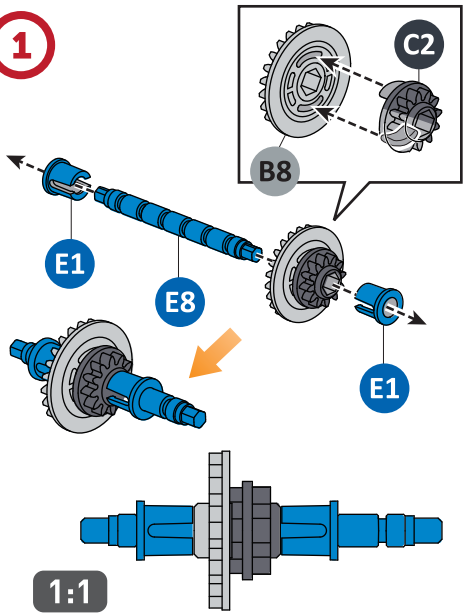


2

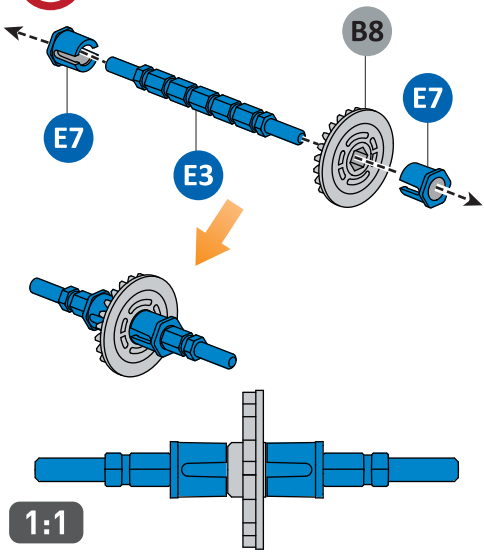

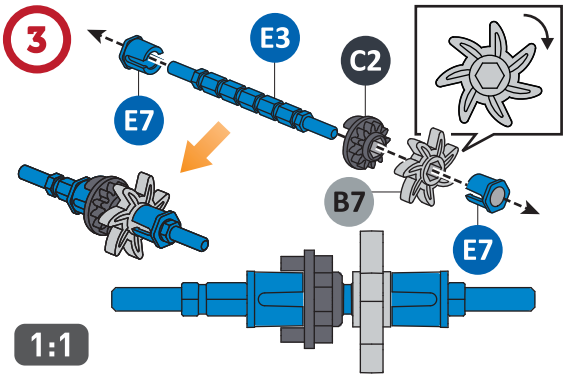


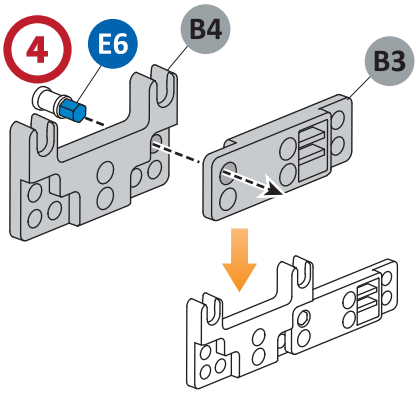


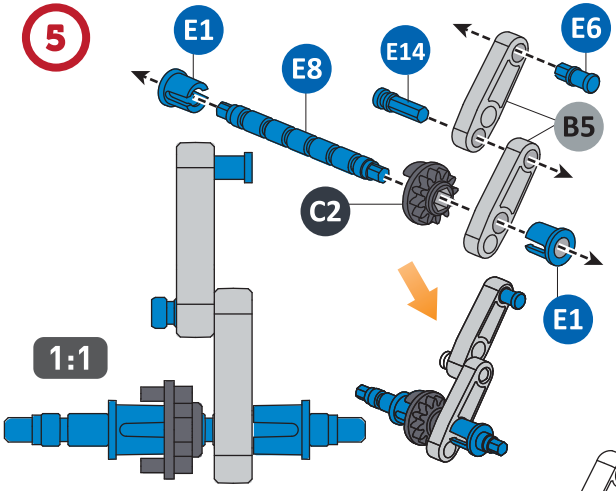


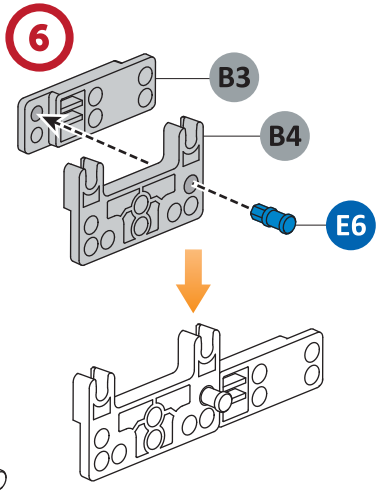


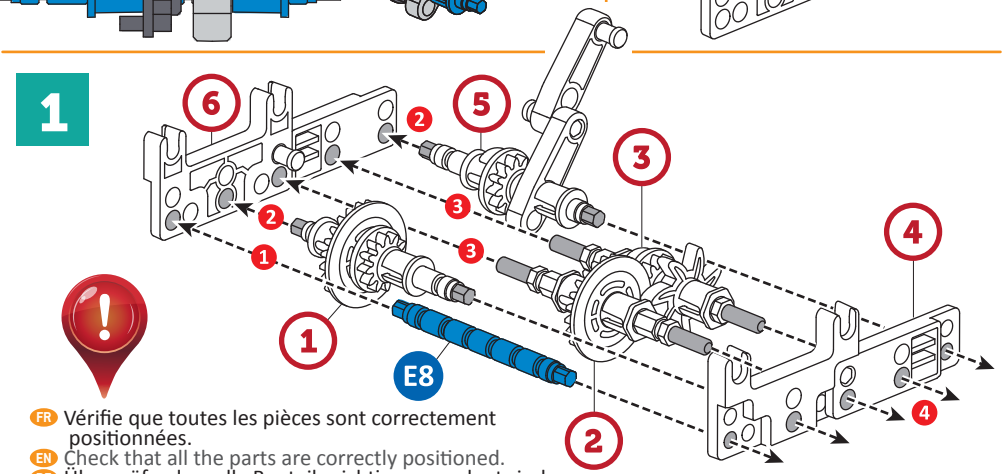


FR Vérifie que toutes les pièces sont correctement positionnées.
EN Check that all the parts are correctly positioned.
DE Überprüfe, dass alle Bauteile richtig angeordnet sind.
NL Controleer of alle onderdelen correct zijn geplaatst.
ES Comprueba que todos los elementos están correctamente colocados en su sitio.
IT Verifica che tutti i pezzi siano posizionati correttamente.

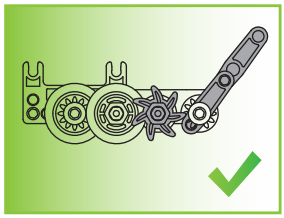

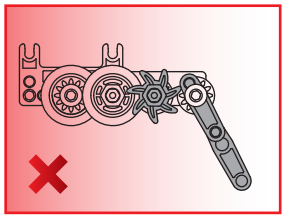

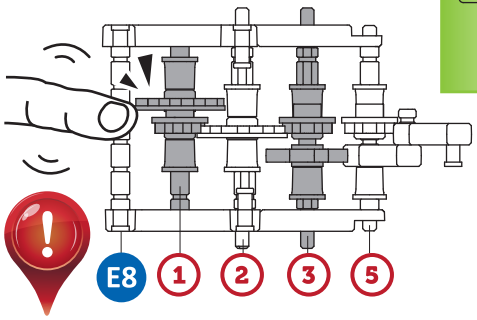


FR Vérifie les engrenages en les tournant doucement.
EN Check the gears by turning them gently
DE Prüfe die Getriebe, indem du sie vorsichtig drehst.
NL Controleer de tandwielen door ze zachtjes te laten draaien.
ES Comprueba los engranajes girándolos lentamente.
IT Verifica gli ingranaggi girandoli lentamente.

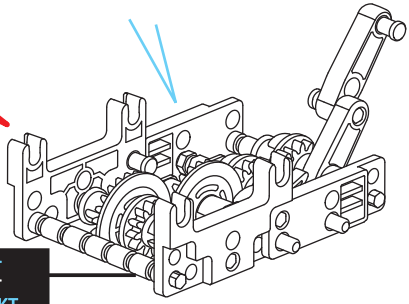

AVANT
FRONT
BEDRUCKT
VOORKANT
PARTE FRONTAL
ANTERIORE

## 2

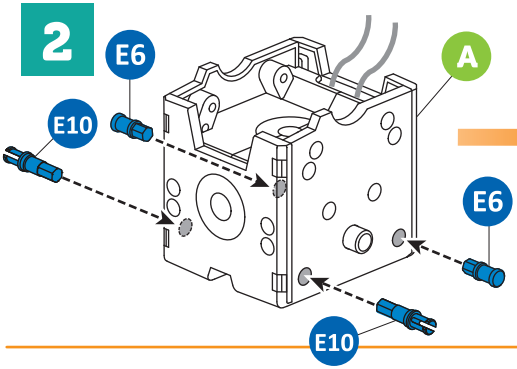


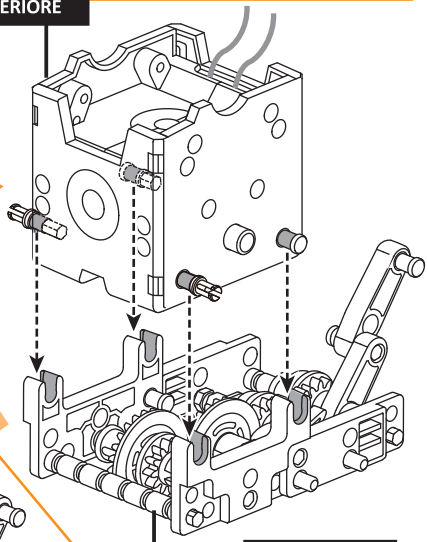

AVANT
FRONT
BEDRUCKT
VOORKANT
PARTE FRONTAL
ANTERIORE

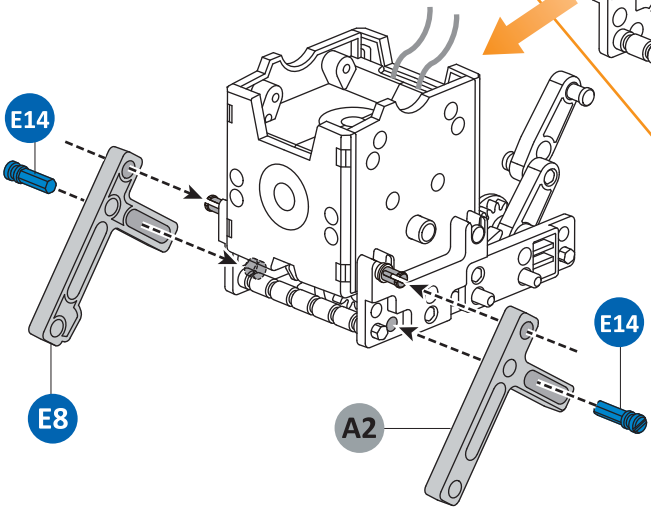

## 3

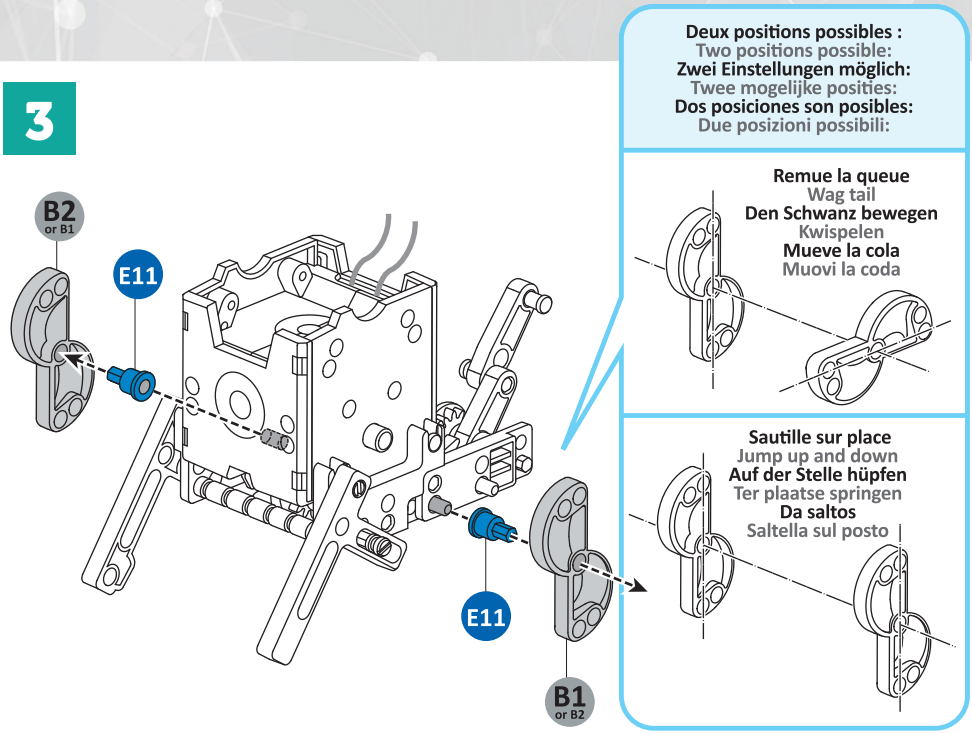
B2
or B1
E11
E11
B1
or B2
Deux positions possibles :
Two positions possible:
Zwei Einstellungen möglich:
Twee mogelijke posities:
Dos posiciones son posibles:
Due posizioni possibili:
Remue la queue
Wag tail
Den Schwanz bewegen
Kwispelen
Mueve la cola
Muovi la coda
Sautille sur place
Jump up and down
Auf der Stelle hüpfen
Ter plaatse springen
Da saltos
Saltella sul posto

## 4

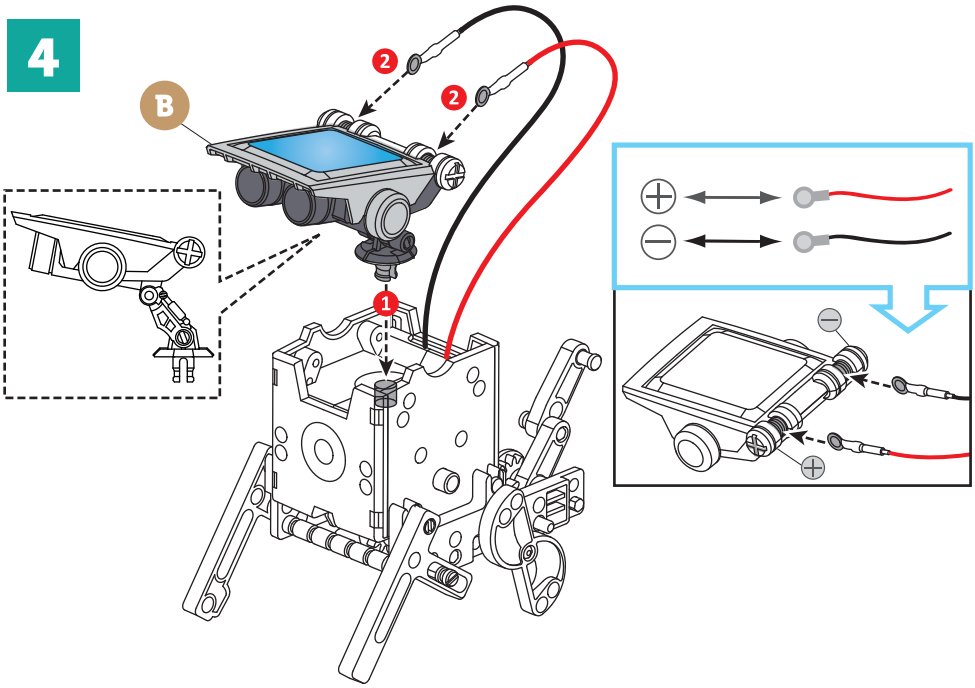
B
2
2
1

# 8

## Robot-Voiture
## Auto-bot
## Roboter-Auto
## Robotauto
## Coche robot
## Robot-Automobile

IL TE FAUT
YOU WILL NEED
DES BRAUCHST
WAT HEB JE NODIG?
NECESITAS
FALLO TU :

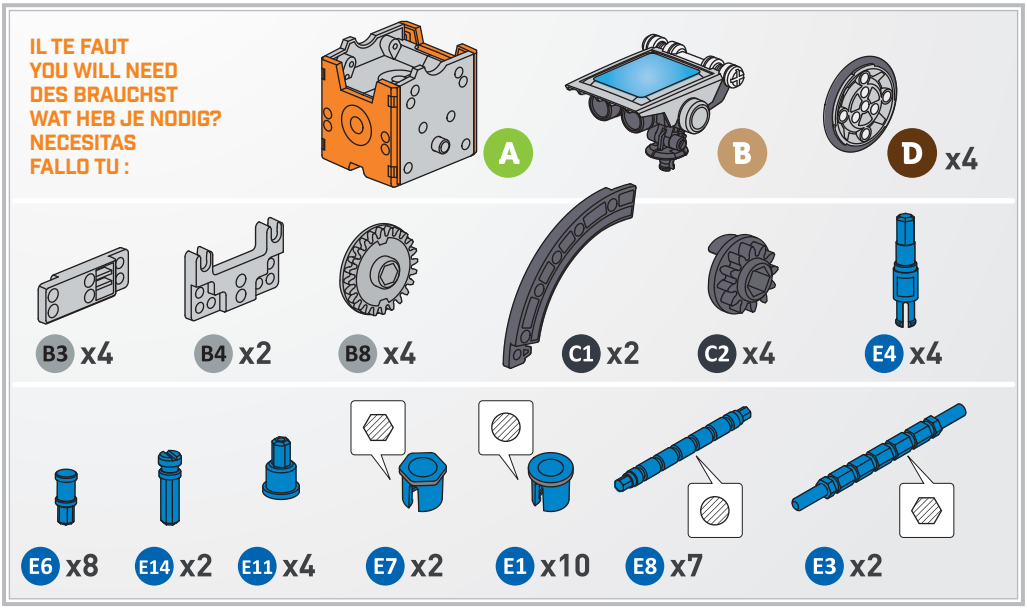


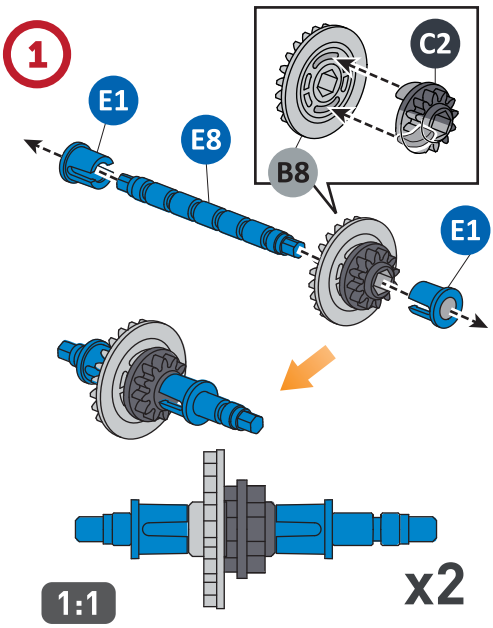


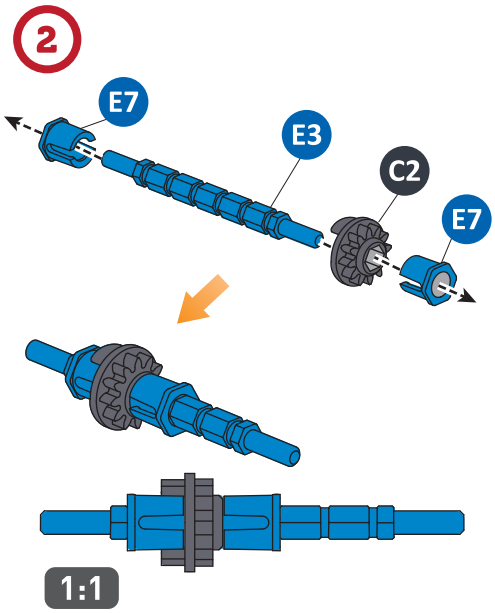

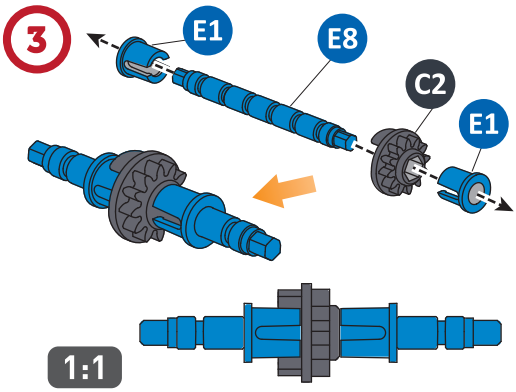


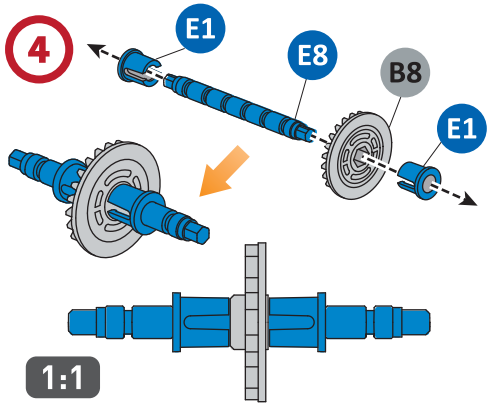


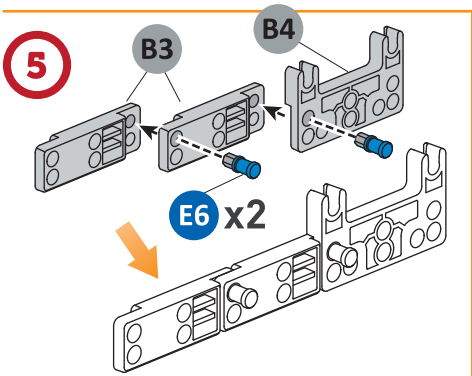


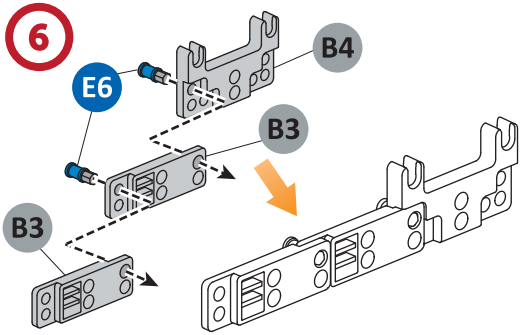


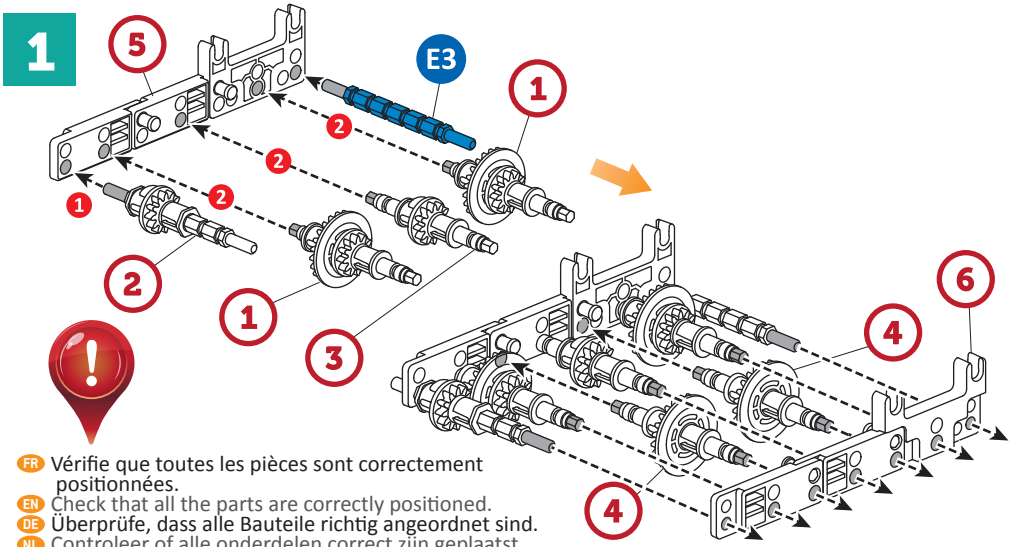


FR Vérifie que toutes les pièces sont correctement positionnées.
EN Check that all the parts are correctly positioned.
DE Überprüfe, dass alle Bauteile richtig angeordnet sind.
NL Controleer of alle onderdelen correct zijn geplaatst.
ES Comprueba que todos los elementos están correctamente colocados en su sitio.
IT Verifica che tutti i pezzi siano posizionati correttamente.

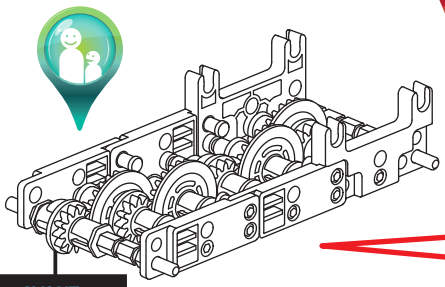

AVANT
FRONT
BEDRUCKT
VOORKANT
PARTE FRONTAL
ANTERIORE

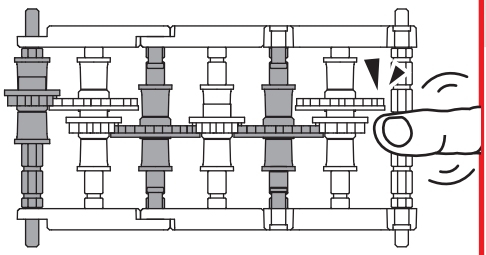

FR Vérifie les engrenages en les tournant doucement.
EN Check the gears by turning them gently
DE Prüfe die Getriebe, indem du sie vorsichtig drehst.
NL Controleer de tandwielen door ze zachtjes te laten draaien.
ES Comprueba los engranajes girándolos lentamente.
IT Verifica gli ingranaggi girandoli lentamente.

## 2

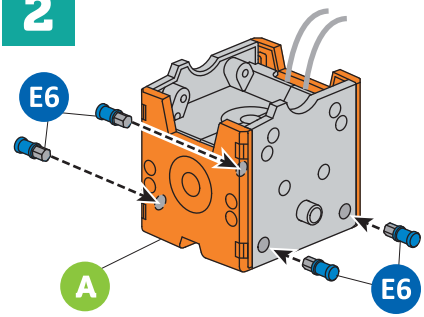


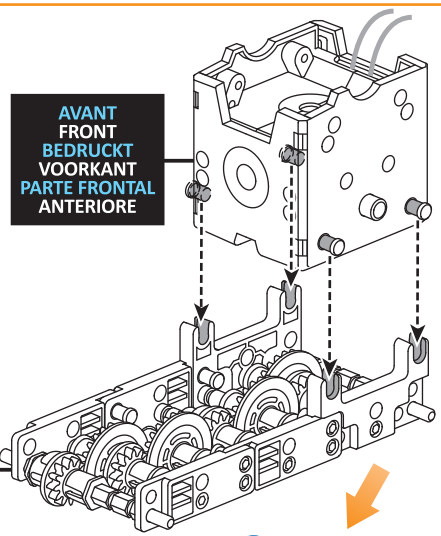


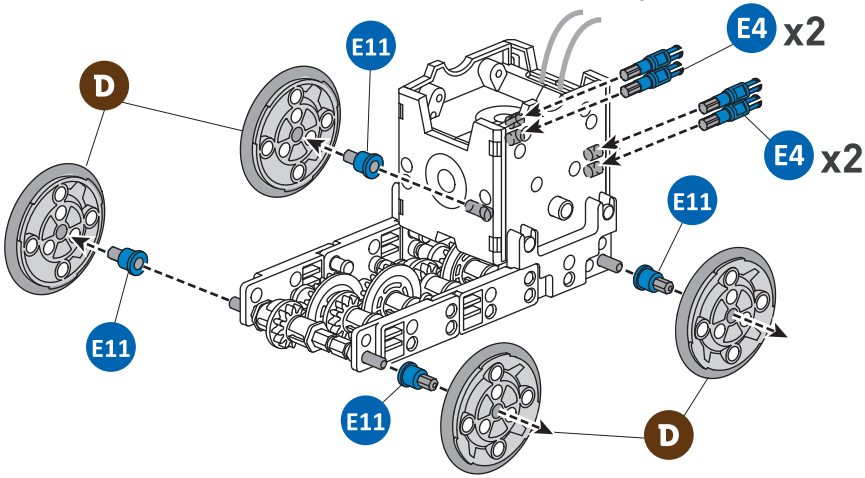

## 3

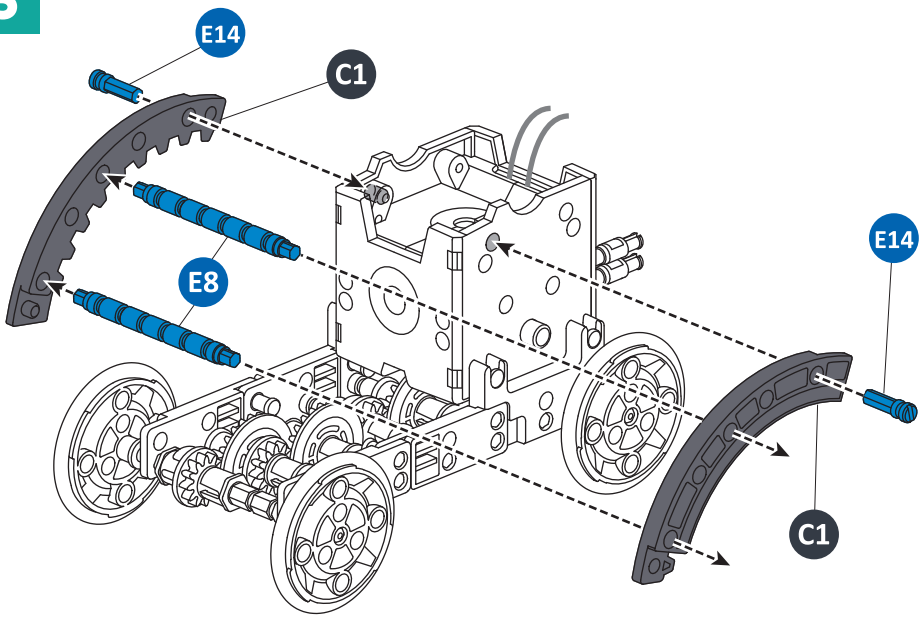


## 4

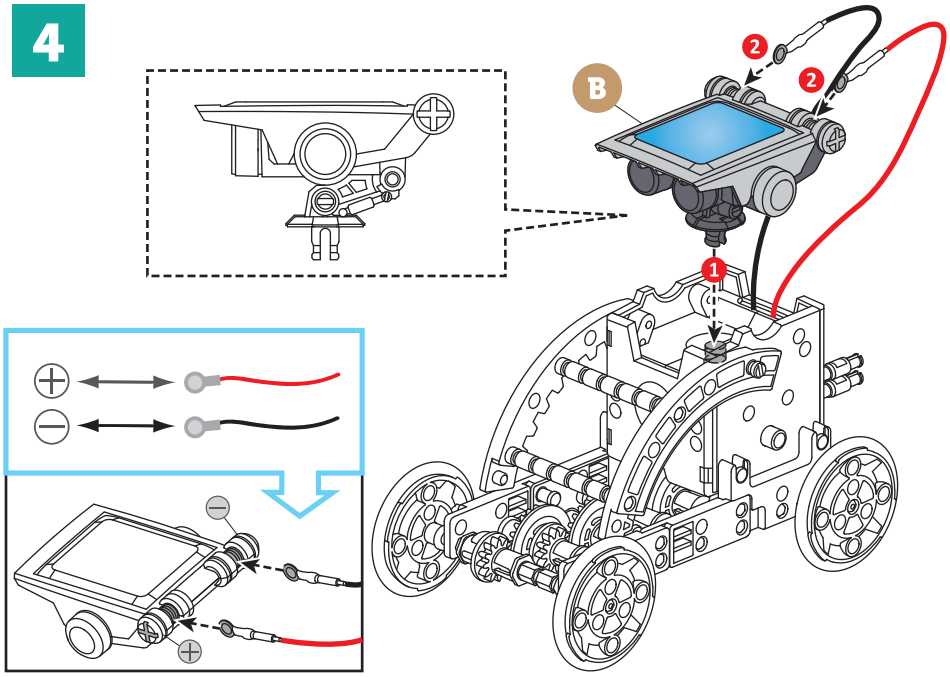

# 9

## Robot-Crabe
## Crab-bot
## Roboter-Krabbe
## Robotkrab
## Cangrejo robótico
## Robot-Granchio

IL TE FAUT
YOU WILL NEED
DES BRAUCHST
WAT HEB JE NODIG?
NECESITAS
FALLO TU :

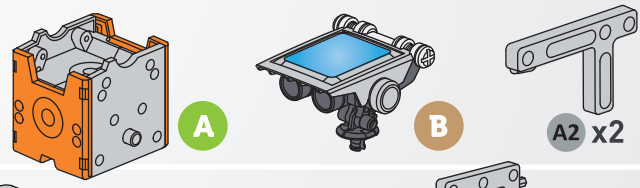


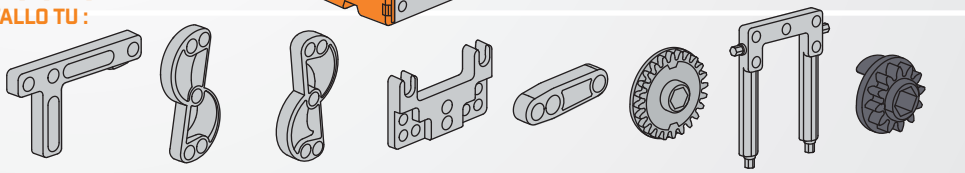


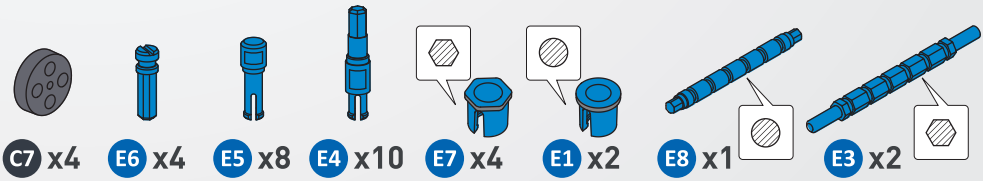


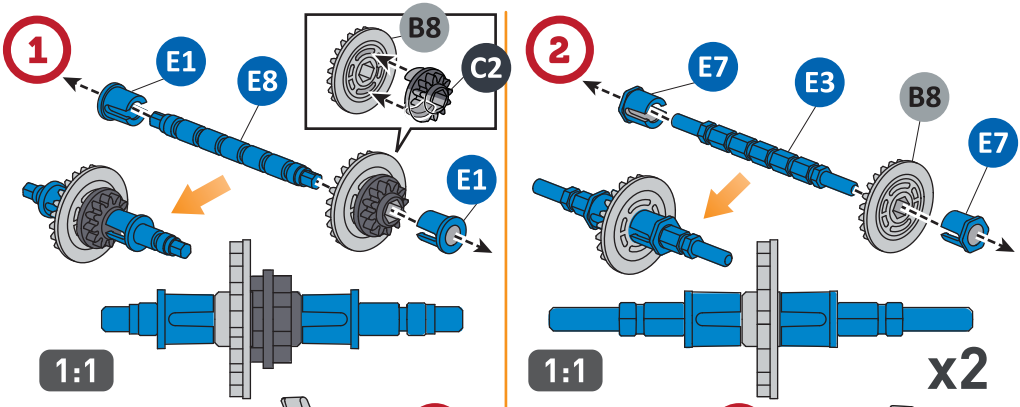


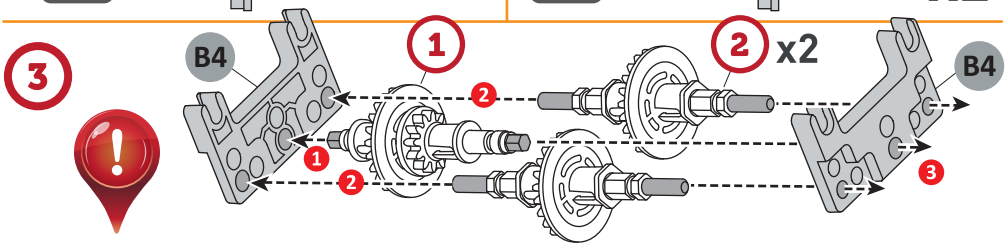


FR Vérifie que toutes les pièces sont correctement positionnées.
EN Check that all the parts are correctly positioned.
DE Überprüfe, dass alle Bauteile richtig angeordnet sind.
NL Controleer of alle onderdelen correct zijn geplaatst.
ES Comprueba que todos los elementos están correctamente colocados en su sitio.
IT Verifica che tutti i pezzi siano posizionati correttamente.

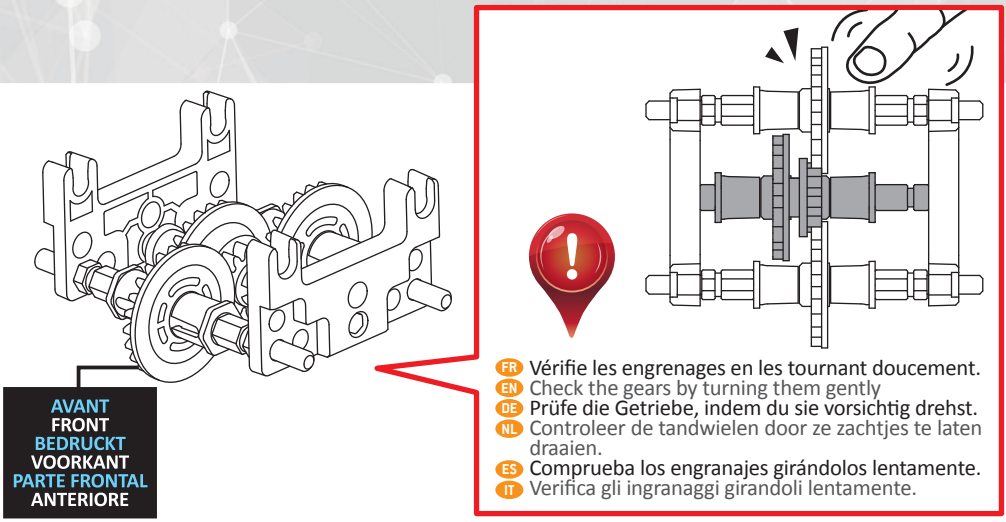
AVANT
FRONT
BEDRUCKT
VOORKANT
PARTE FRONTAL
ANTERIORE
FR Vérifie les engrenages en les tournant doucement.
EN Check the gears by turning them gently
DE Prüfe die Getriebe, indem du sie vorsichtig drehst.
NL Controleer de tandwielen door ze zachtjes te laten draaien.
ES Comprueba los engranajes girándolos lentamente.
IT Verifica gli ingranaggi girandoli lentamente.

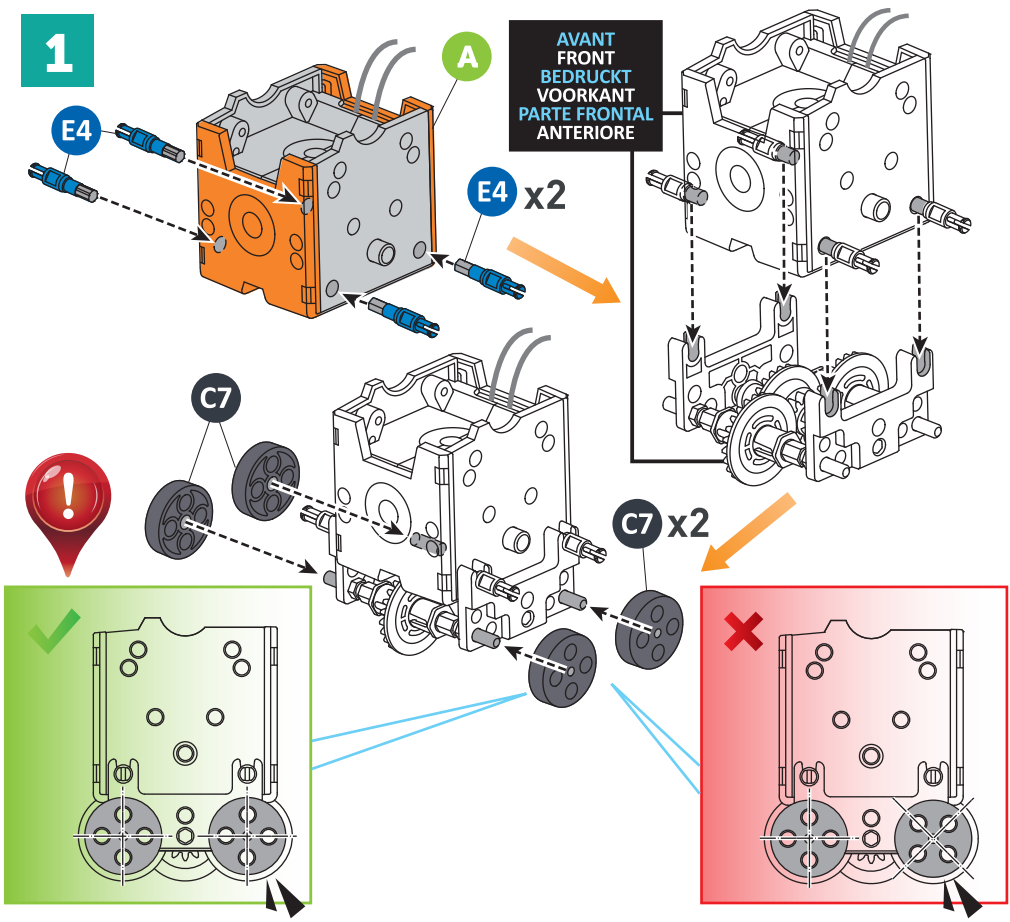
1
A
E4
E4 x2
AVANT
FRONT
BEDRUCKT
VOORKANT
PARTE FRONTAL
ANTERIORE
C7
C7 x2

2

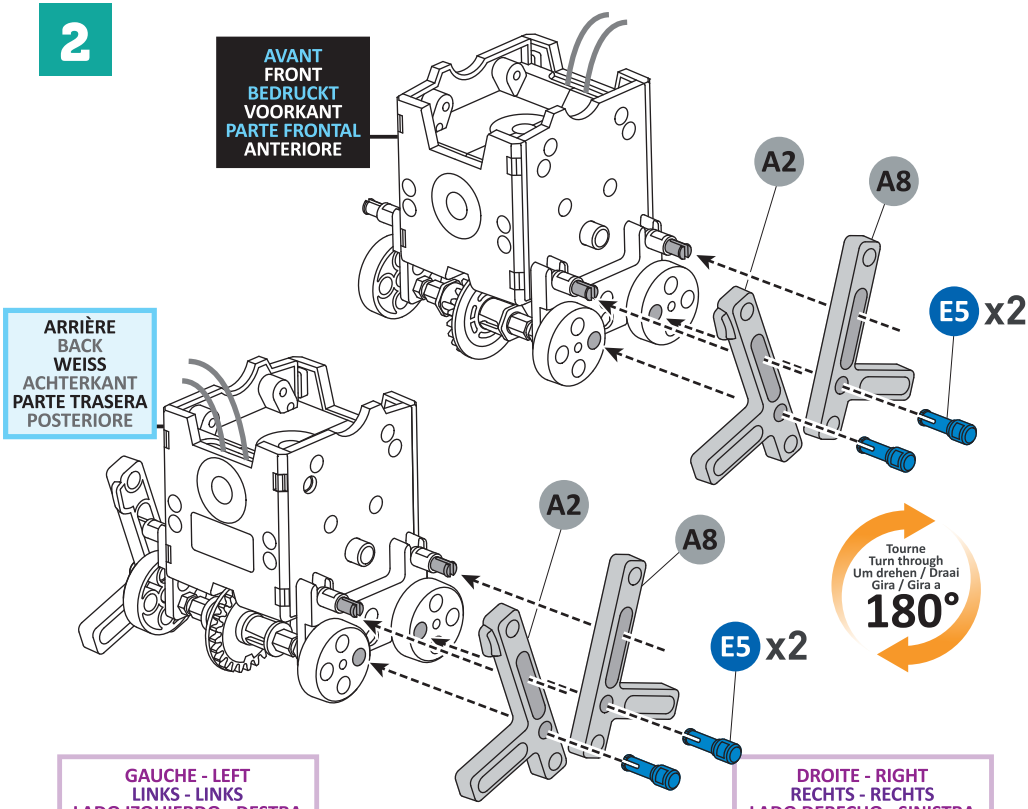
AVANT
FRONT
BEDRUCKT
VOORKANT
PARTE FRONTAL
ANTERIORE
A2
A8
E5 x2
ARRIÈRE
BACK
WEISS
ACHTERKANT
PARTE TRASERA
POSTERIORE
A2
A8
E5 x2
Tourne
Turn through
Um drehen / Draai
Gira / Gira a
180°

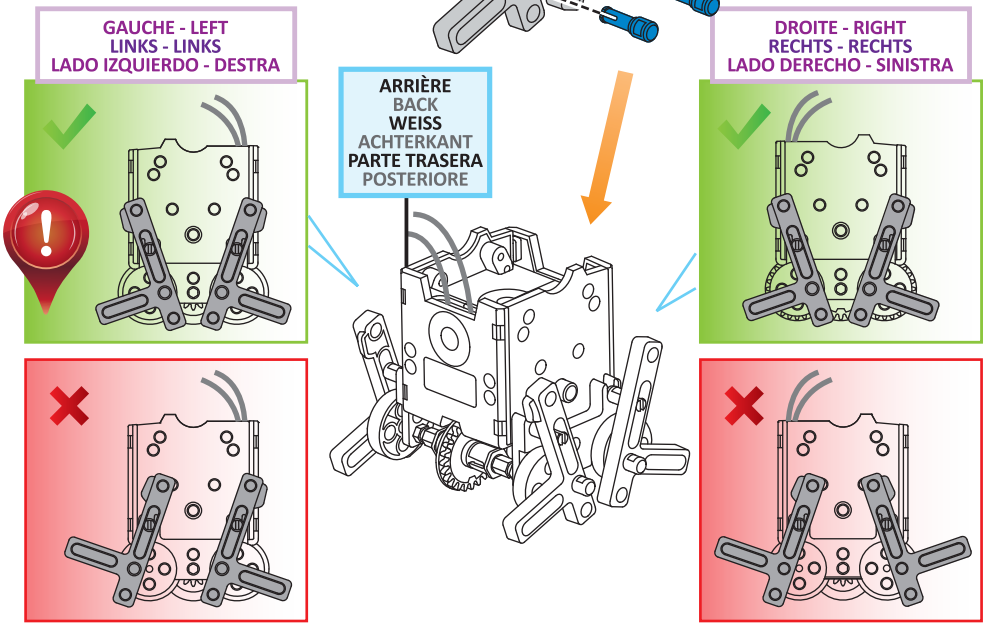
GAUCHE - LEFT
LINKS - LINKS
LADO IZQUIERDO - DESTRA
ARRIÈRE
BACK
WEISS
ACHTERKANT
PARTE TRASERA
POSTERIORE
DROITE - RIGHT
RECHTS - RECHTS
LADO DERECHO - SINISTRA

## 3

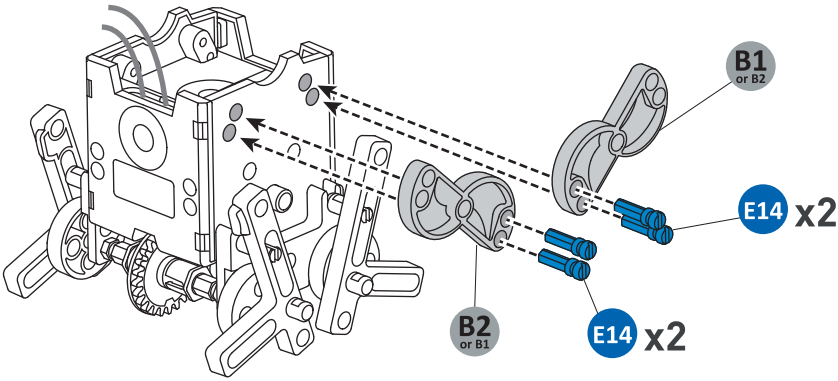


## 4

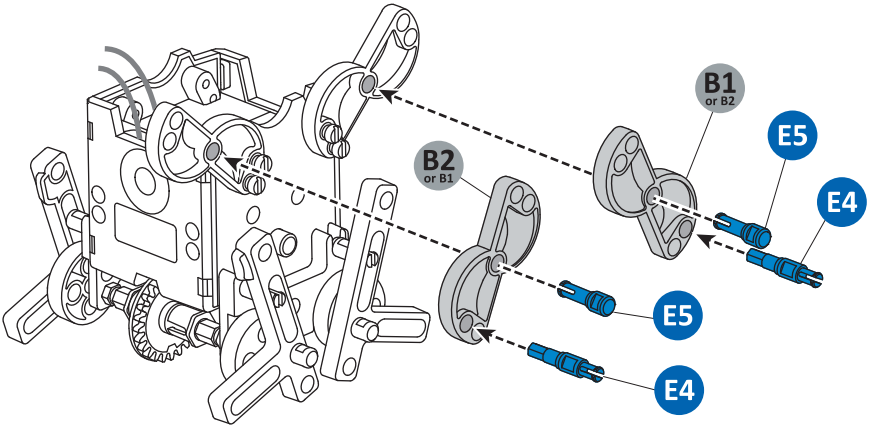


## 5

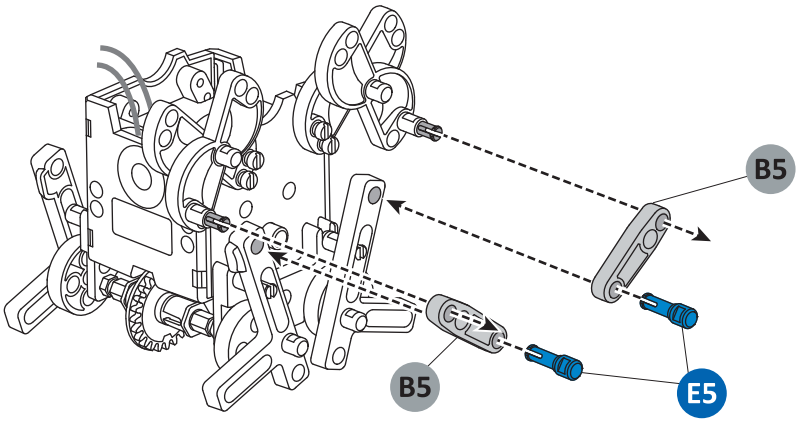

## 6

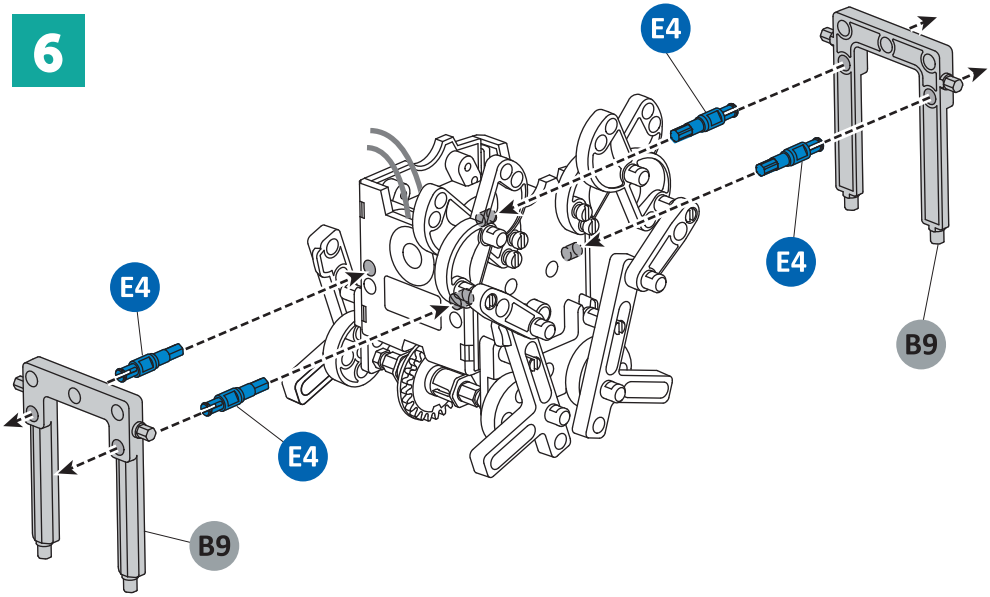


## 7

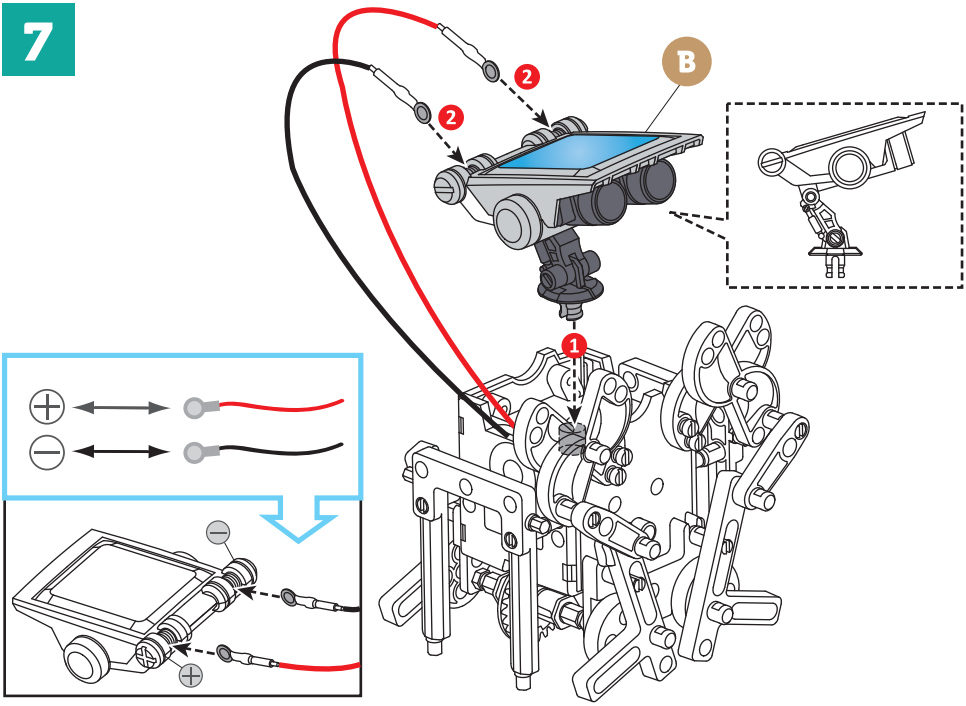

# 10

## Robot-Escargot
## Snail-bot
## Roboter-Schnecke
## Robotslak
## Caracol robótico
## Robot-Chiocciola

IL TE FAUT
YOU WILL NEED
DES BRAUCHST
WAT HEB JE NODIG?
NECESITAS
FALLO TU :

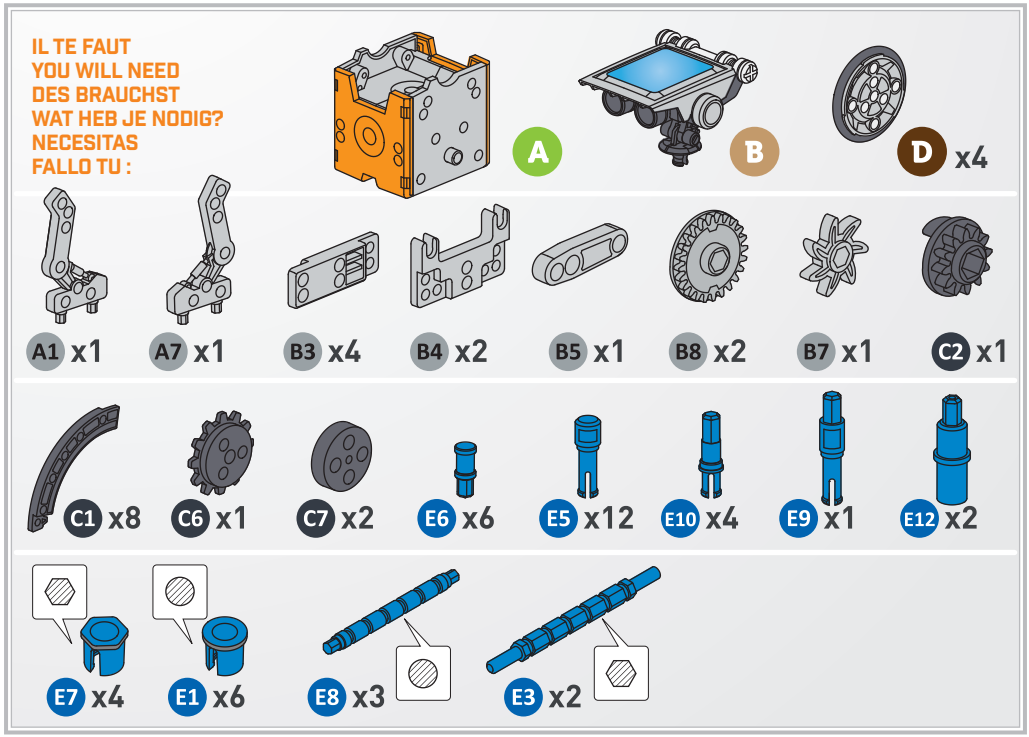


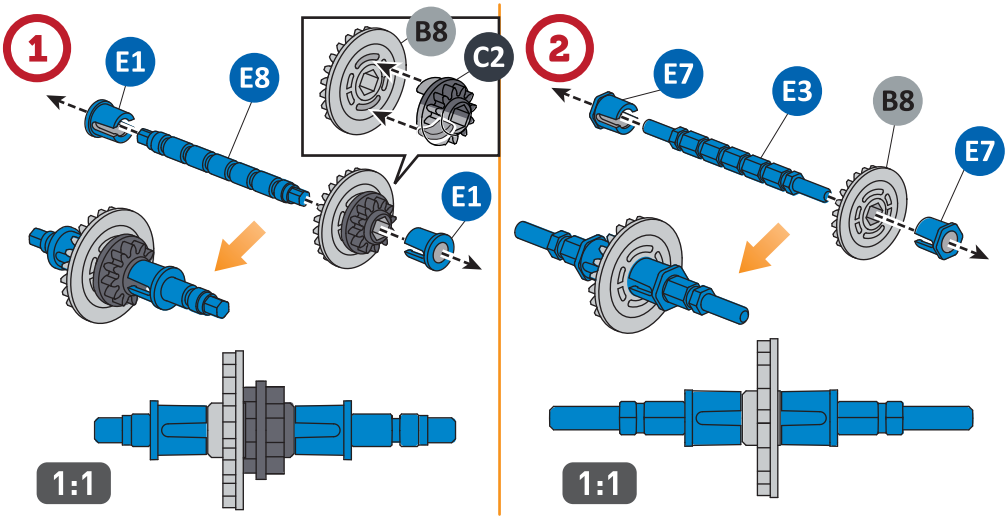

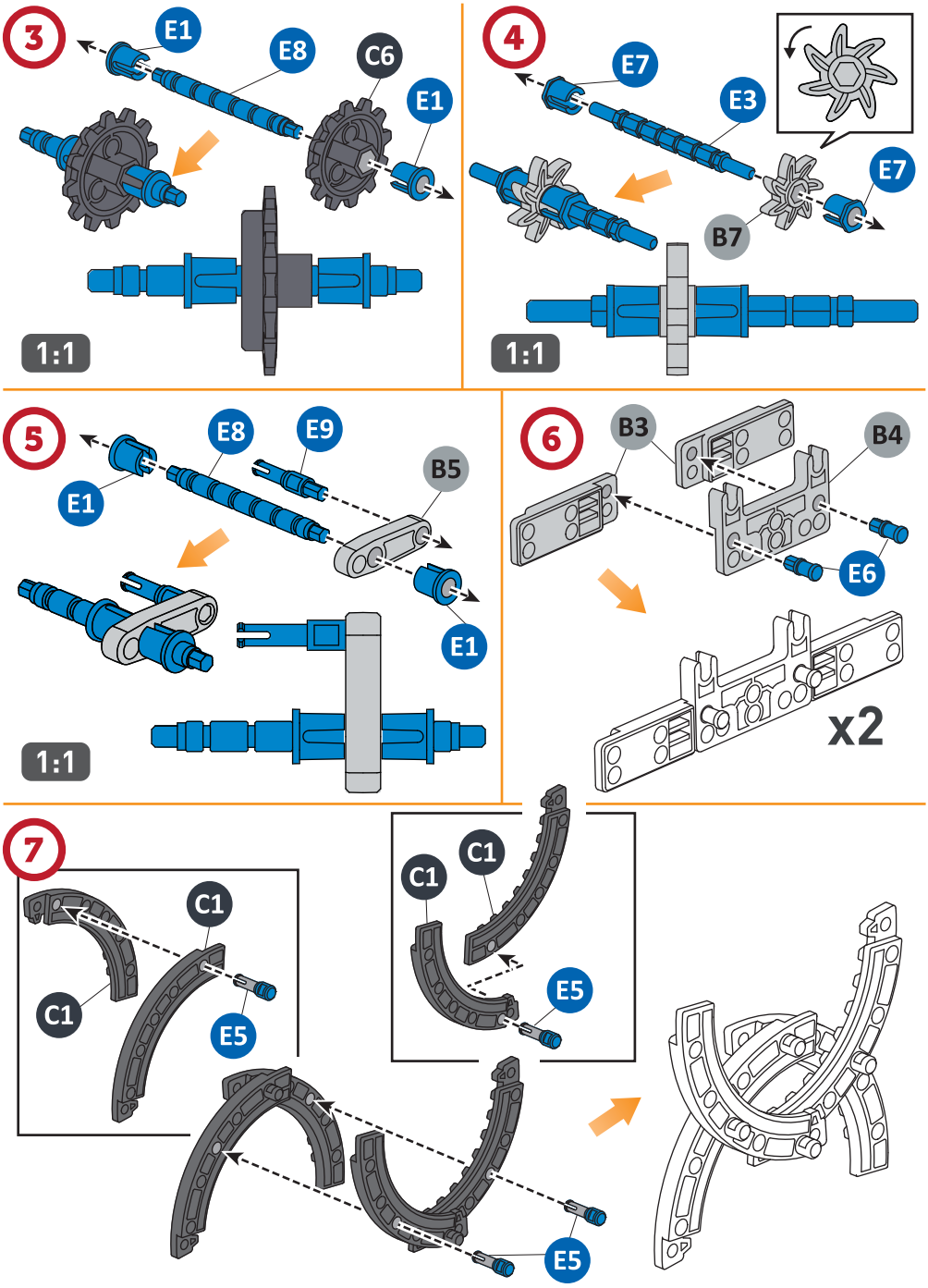
3
E1
E8
C6
E1
1:1
4
E7
E3
E7
B7
1:1
5
E8
E9
B5
E1
E1
1:1
6
B3
B4
E6
x2
7
C1
C1
E5
C1
C1
E5
E5

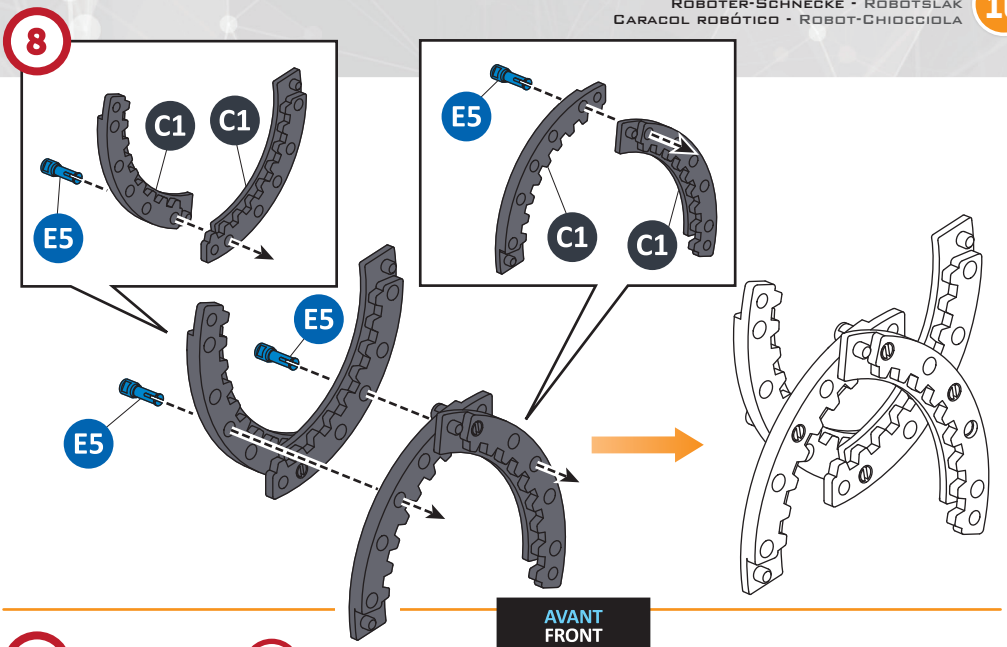


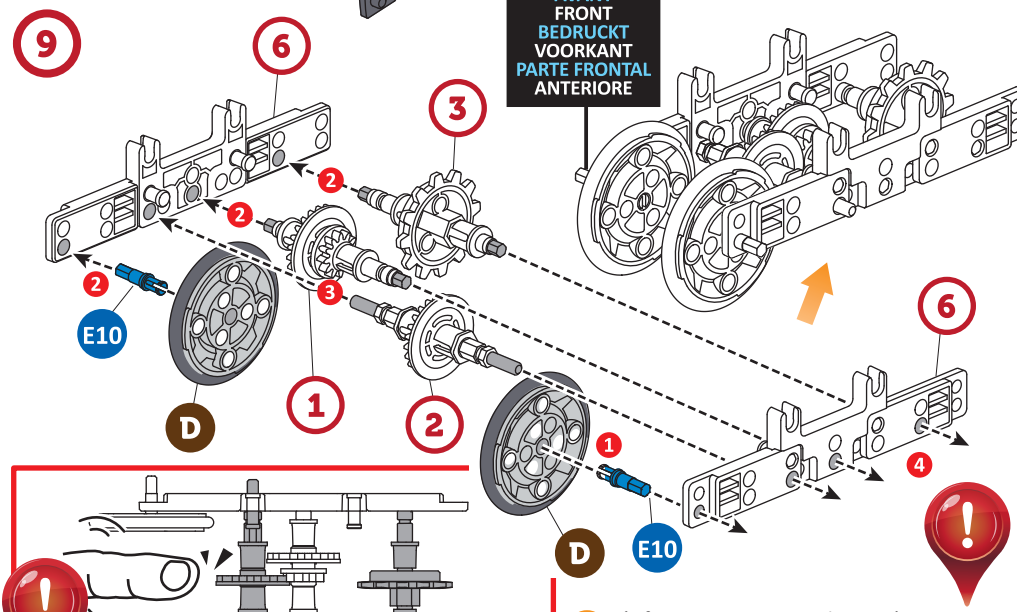


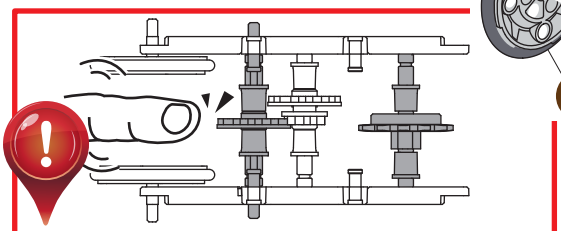

FR Vérifie les engrenages en les tournant doucement.
EN Check the gears by turning them gently
DE Prüfe die Getriebe, indem du sie vorsichtig drehst.
NL Controleer de tandwielen door ze zachtjes te laten draaien.
ES Comprueba los engranajes girándolos lentamente.
IT Verifica gli ingranaggi girandoli lentamente.

FR Vérifie que toutes les pièces sont correctement
EN positionnées.
Check that all the parts are correctly positioned.
DE Überprüfe, dass alle Bauteile richtig angeordnet sind.
NL Controleer of alle onderdelen correct zijn geplaatst.
ES Comprueba que todos los elementos están correctamente colocados en su sitio.
IT Verifica che tutti i pezzi siano posizionati correttamente.

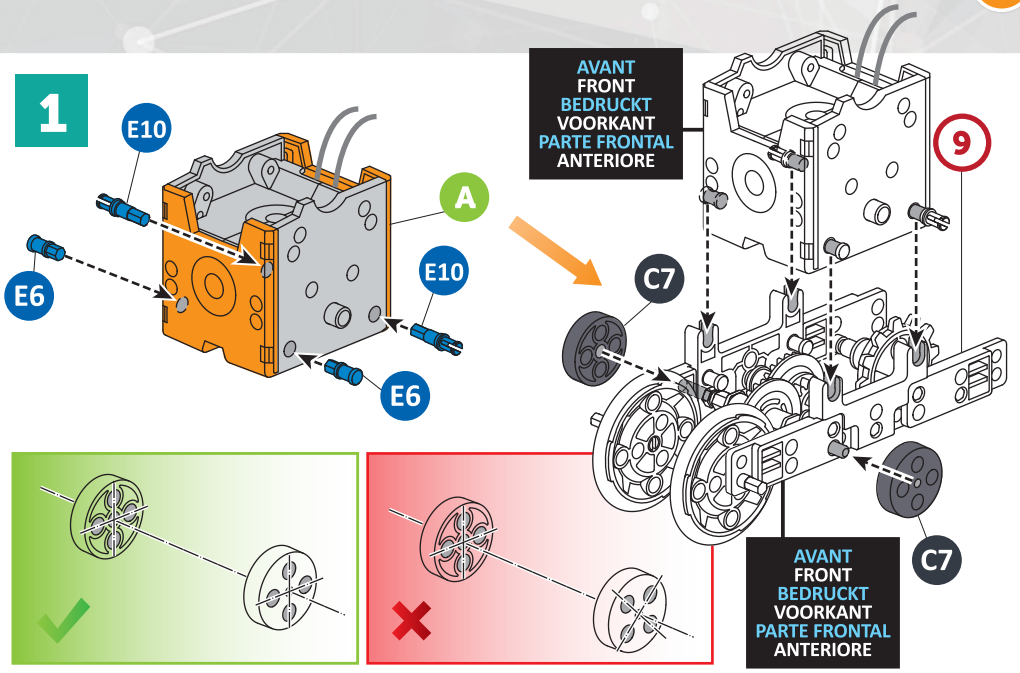
1
E10
E6
A
E10
E6
AVANT
FRONT
BEDRUCKT
VOORKANT
PARTE FRONTAL
ANTERIORE
9
C7
C7
AVANT
FRONT
BEDRUCKT
VOORKANT
PARTE FRONTAL
ANTERIORE

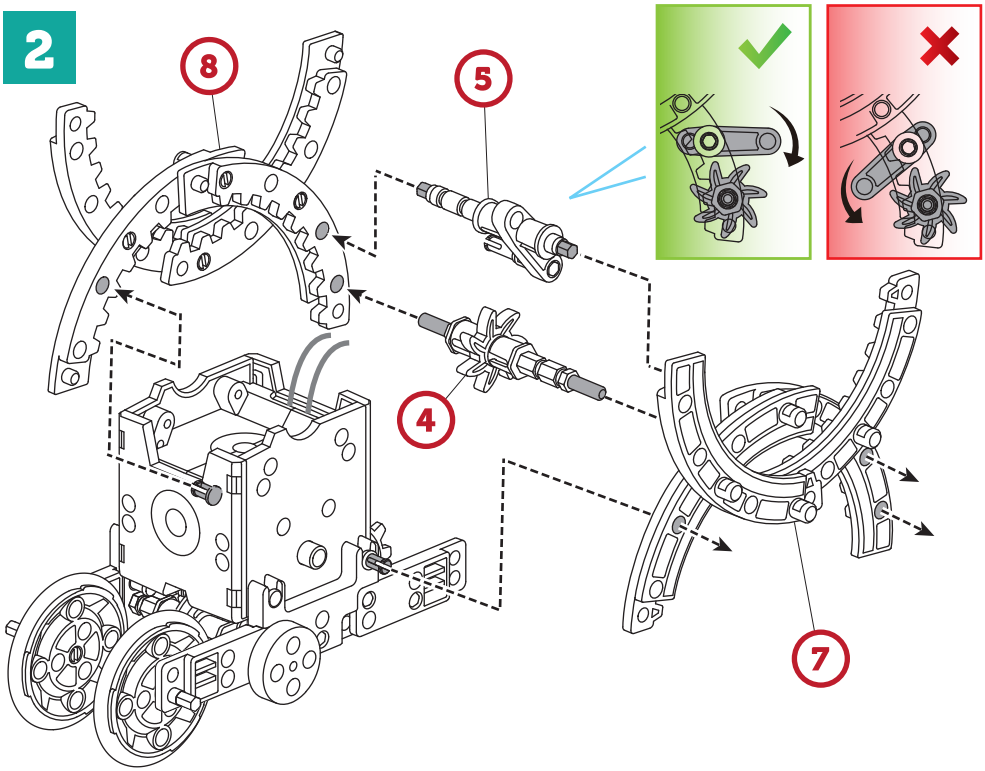
2
8
5
4
7

## 3

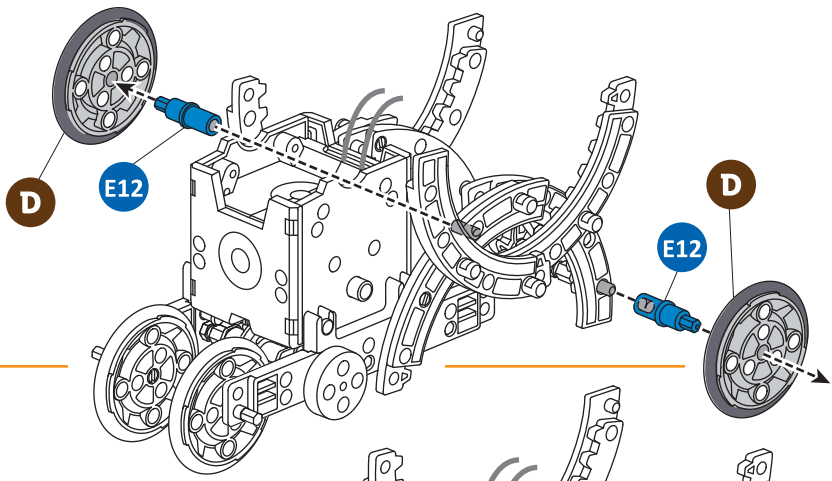
D
E12
D
E12

## 4

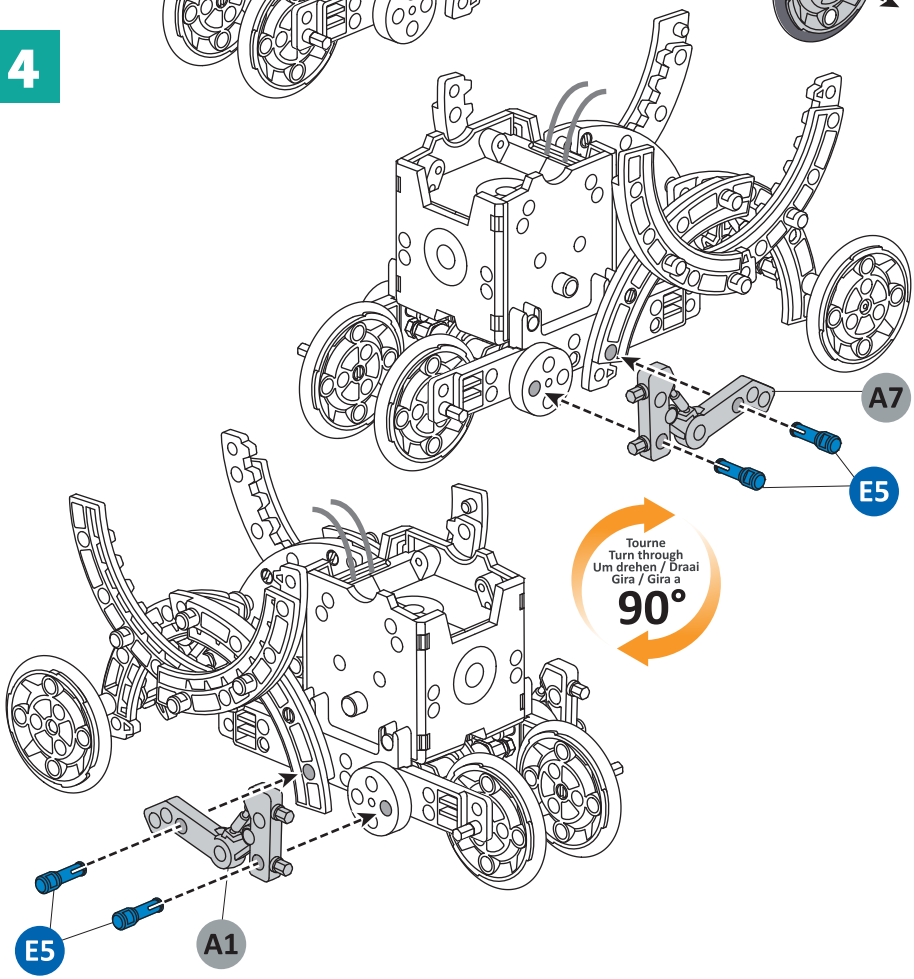
A7
E5
Tourne
Turn through
Um drehen / Draai
Gira / Gira a
90°
E5
A1

5

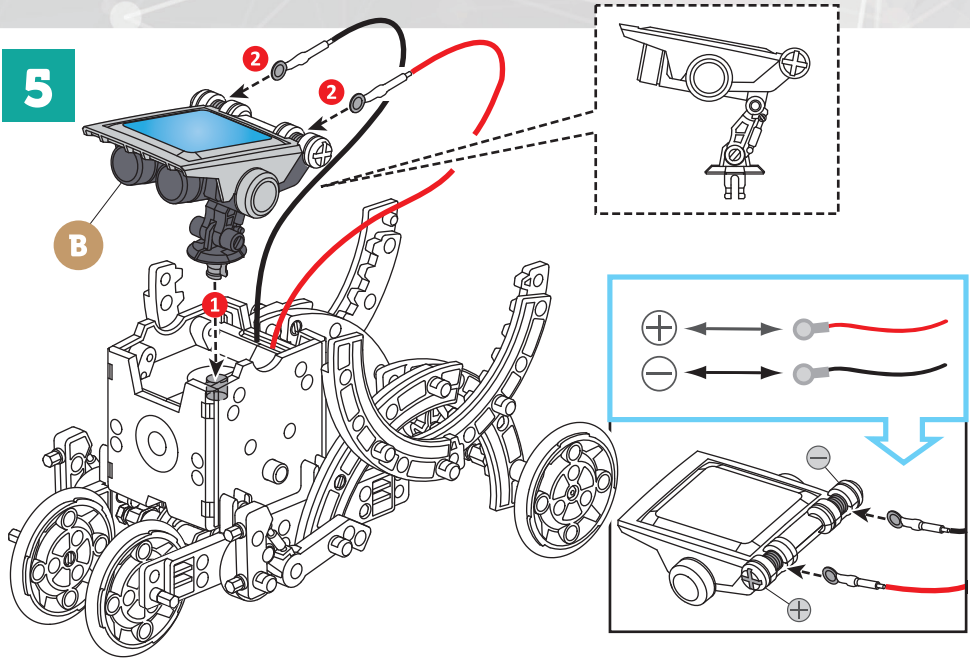


# 11

## Robot-Ballon
## Ball-bot
## Roboter-Ball
## Robotbal
## Pelota robótica
## Robot-Pallone

IL TE FAUT
YOU WILL NEED
DES BRAUCHST
WAT HEB JE NODIG?
NECESITAS
FALLO TU :

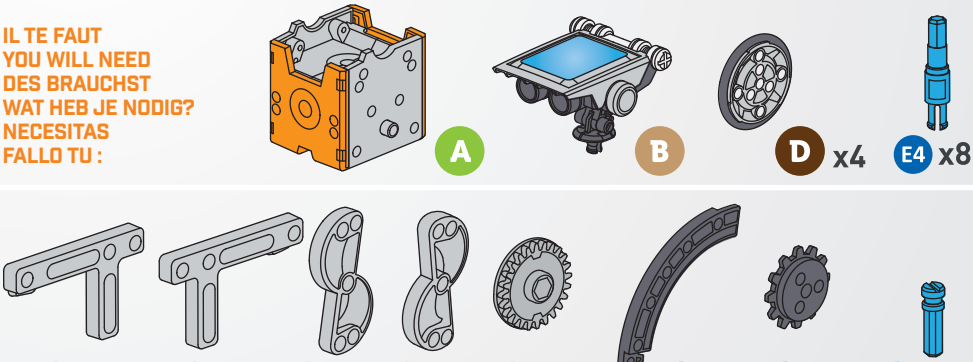

1

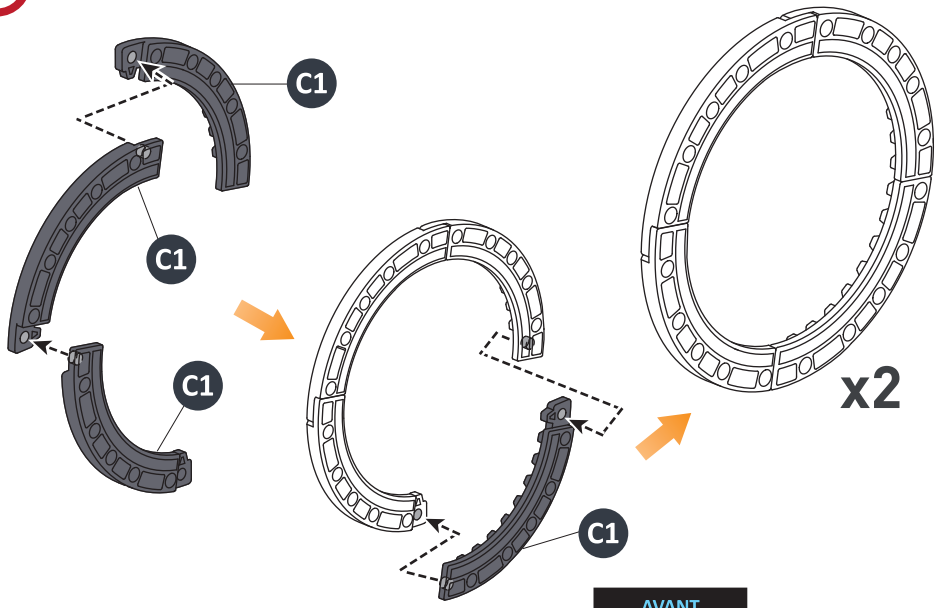
C1
C1
C1
C1
x2

1

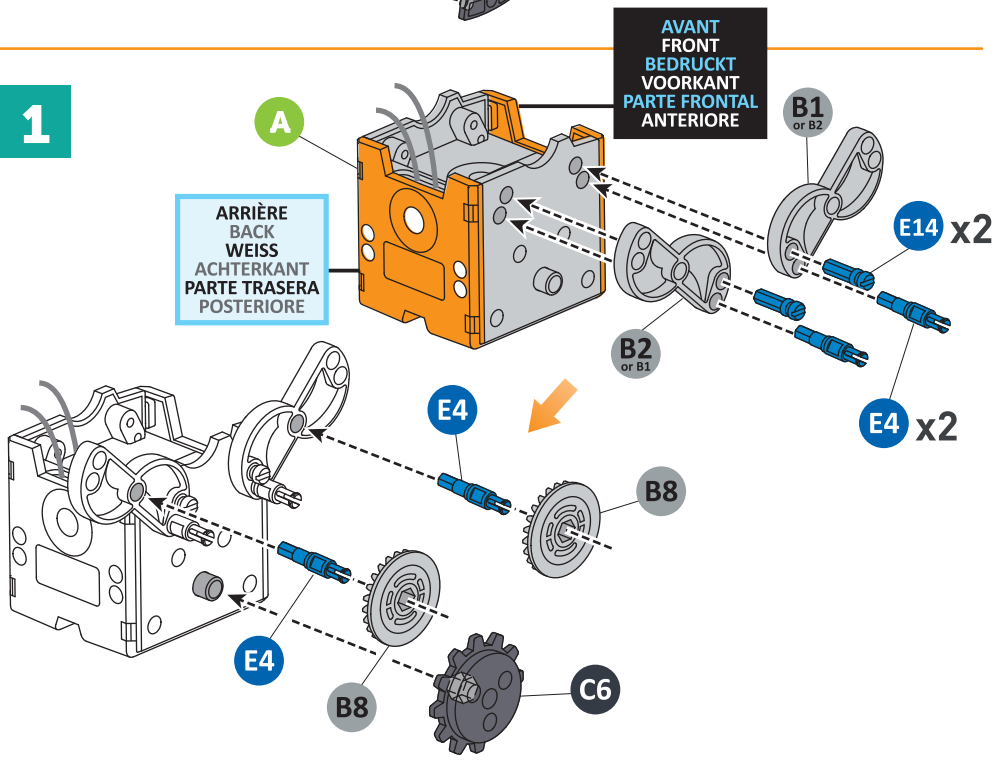
AVANT
FRONT
BEDRUCKT
VOORKANT
PARTE FRONTAL
ANTERIORE
A
ARRIÈRE
BACK
WEISS
ACHTERKANT
PARTE TRASERA
POSTERIORE
B1
or B2
E14
x2
B2
or B1
E4
x2
E4
B8
E4
B8
C6

2

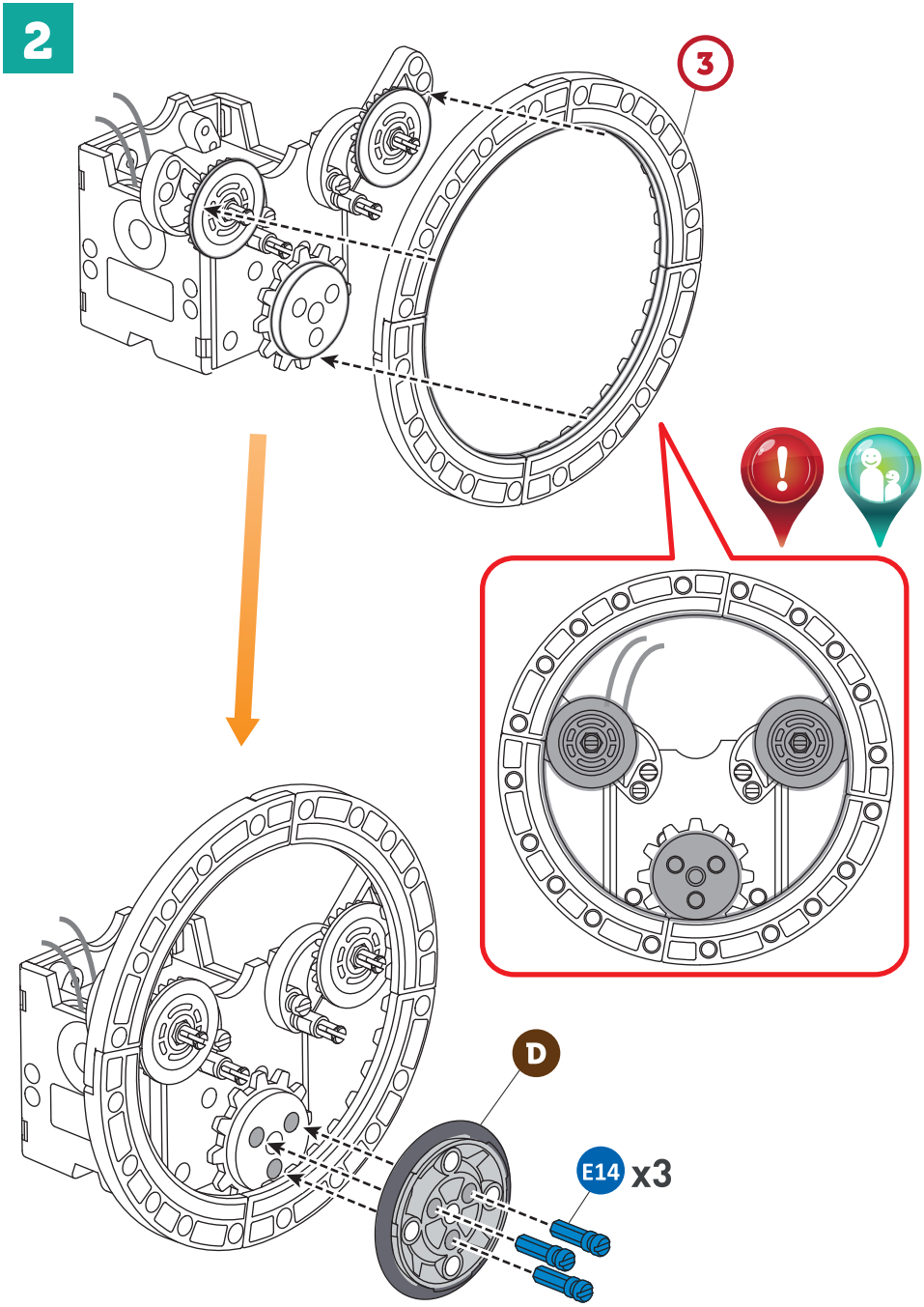

## 3

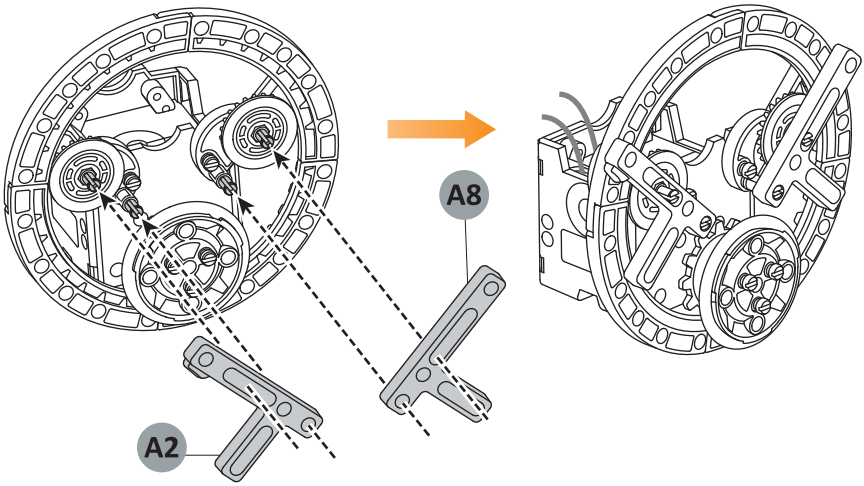


## 4

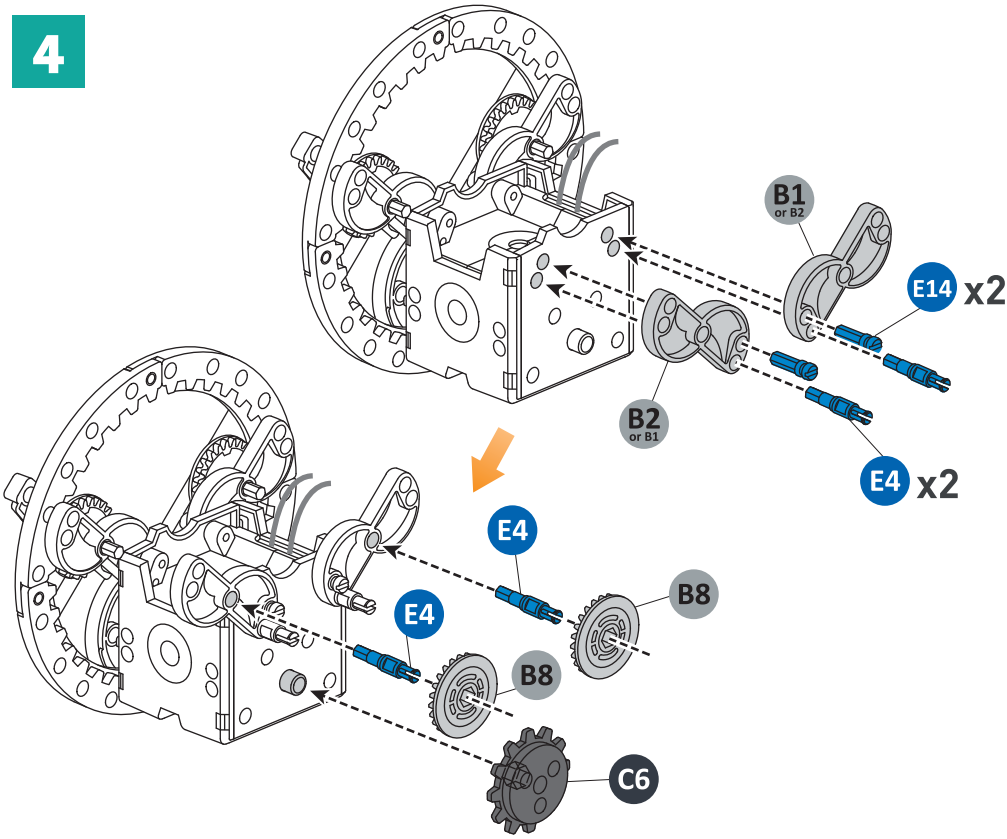

5

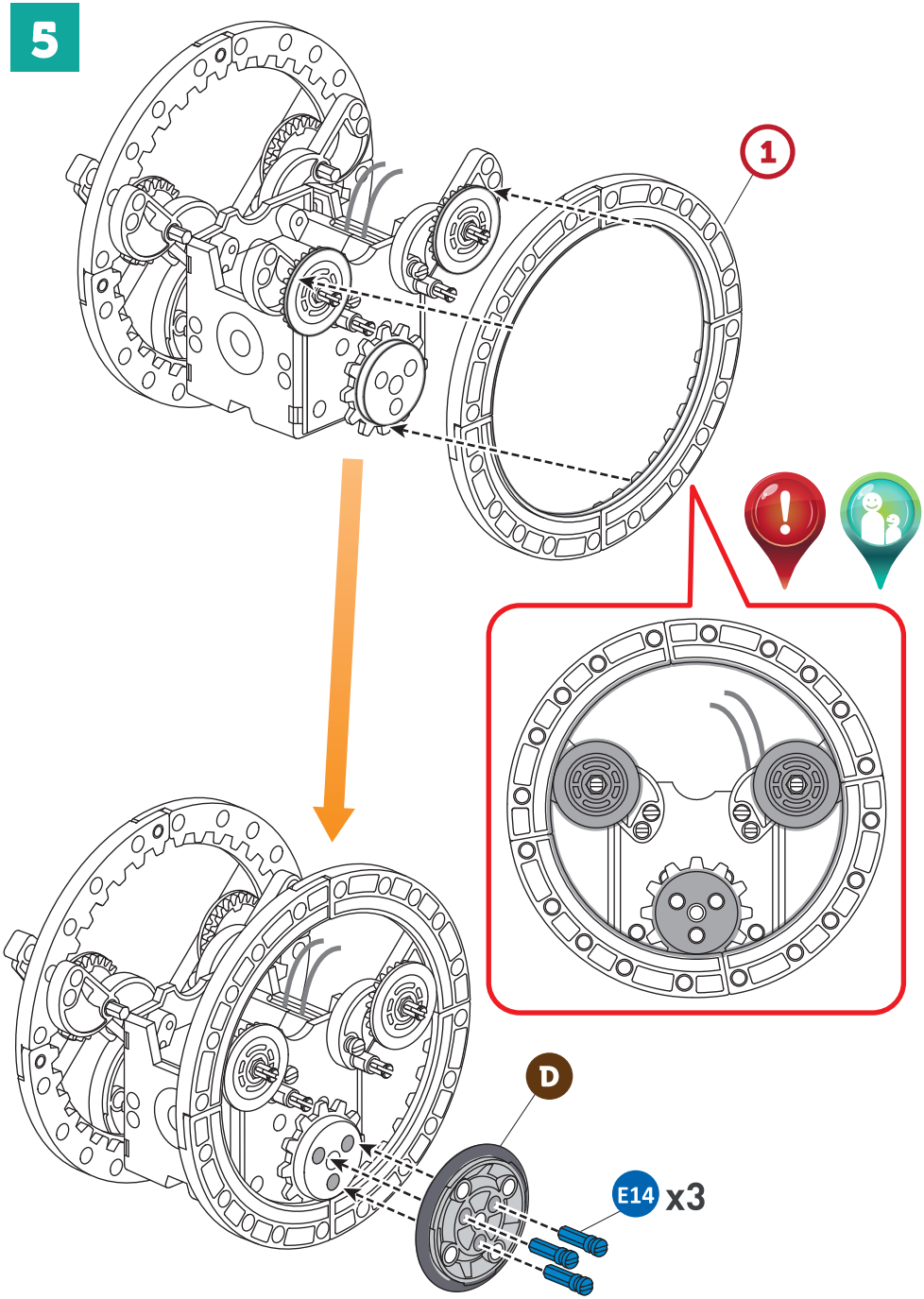

## 6

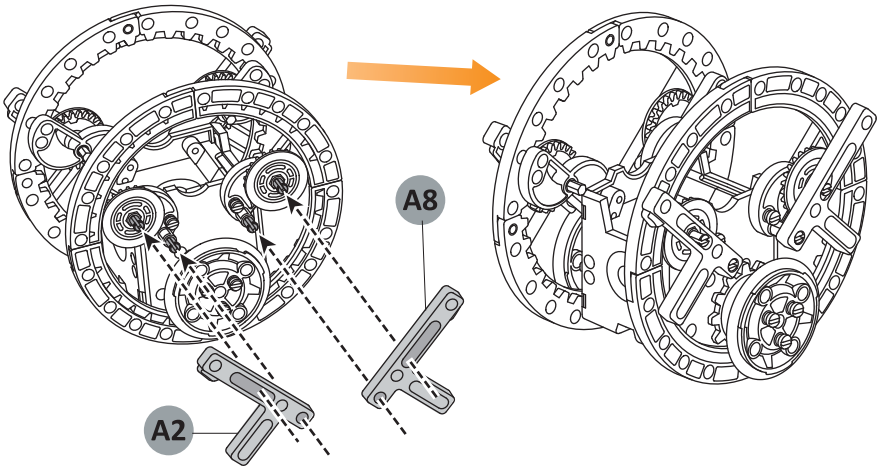


## 7

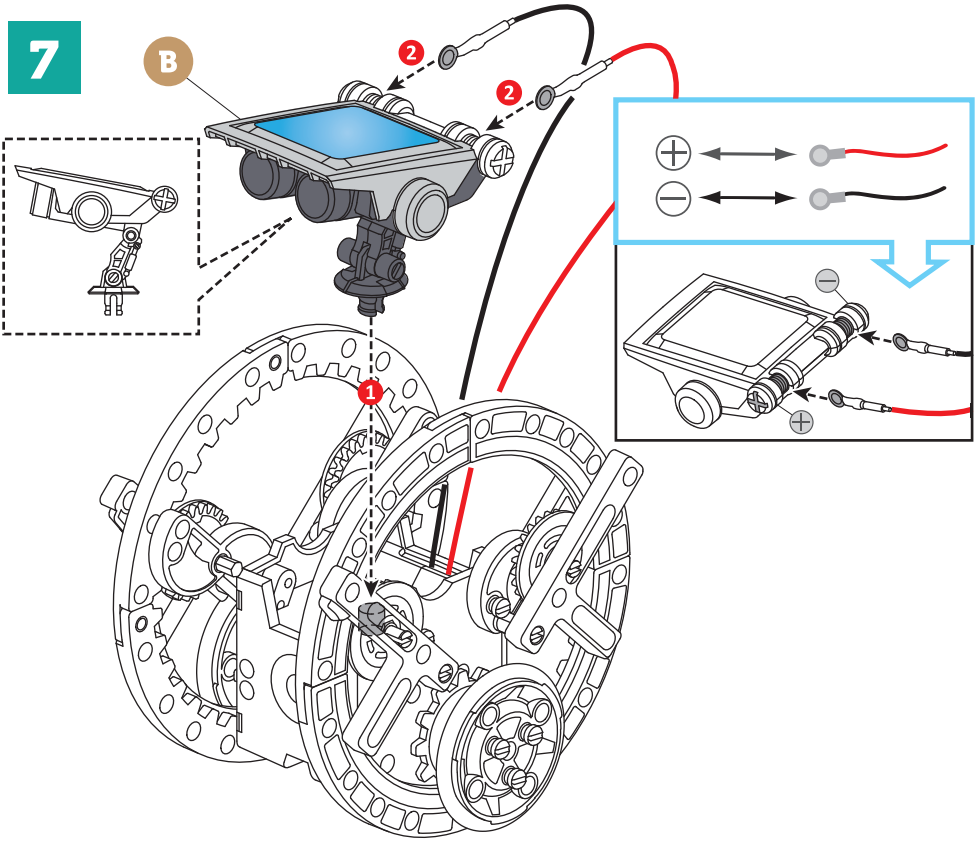

# 12

## Robot-Boxeur
## Boxer-bot
## Roboter-Boxer
## Robotbokser
## Robot boxeador
## Robot-Pugile

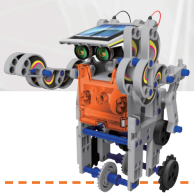

IL TE FAUT
YOU WILL NEED
DES BRAUCHST
WAT HEB JE NODIG?
NECESITAS
FALLO TU :

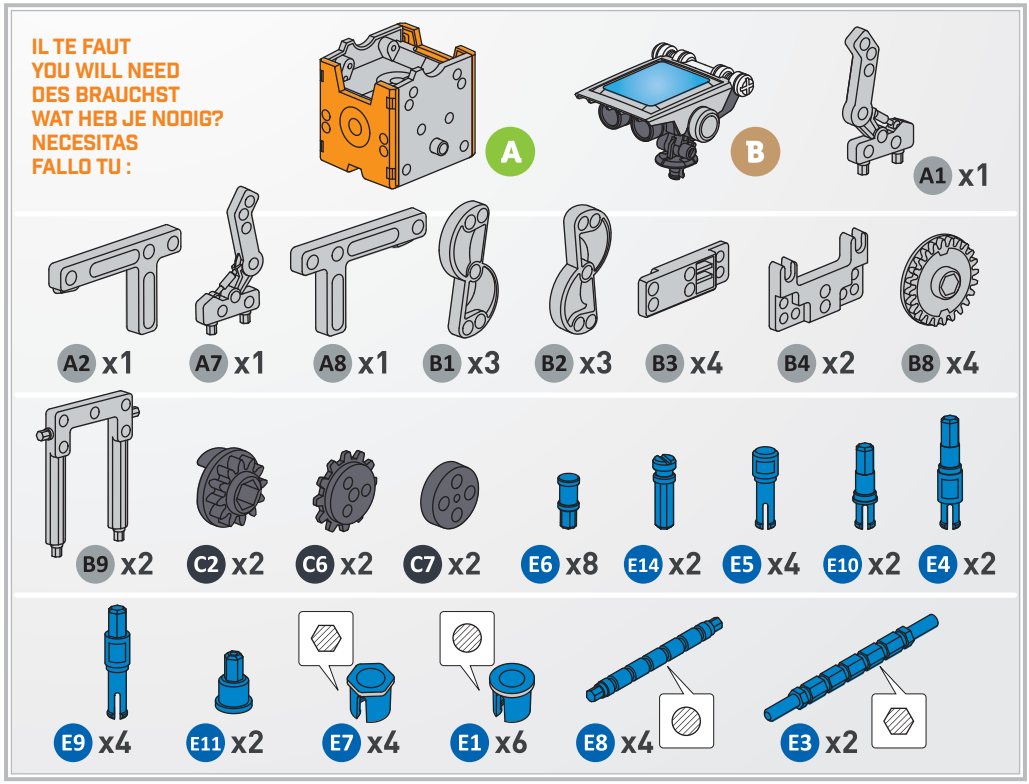


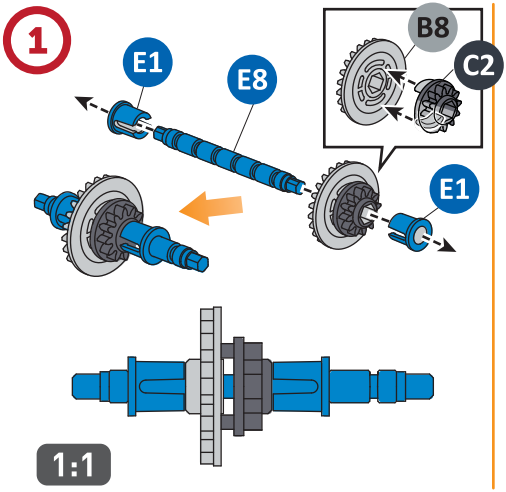


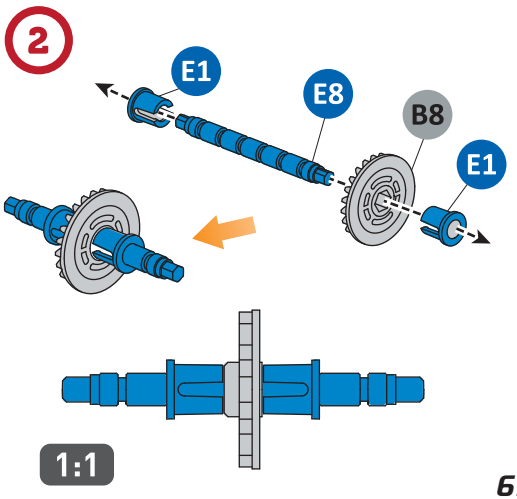

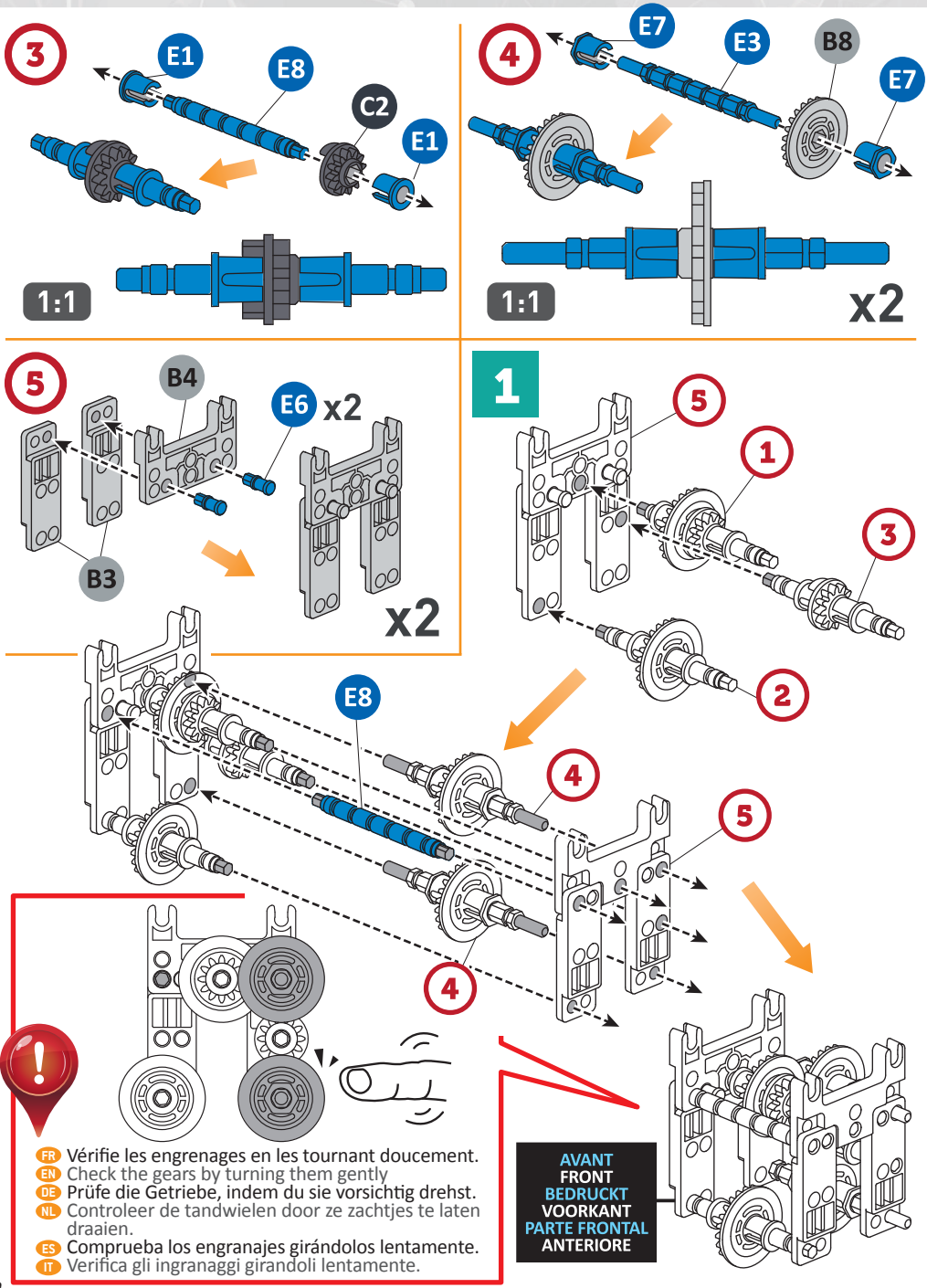


FR Vérifie les engrenages en les tournant doucement.
EN Check the gears by turning them gently
DE Prüfe die Getriebe, indem du sie vorsichtig drehst.
NL Controleer de tandwielen door ze zachtjes te laten draaien.
ES Comprueba los engranajes girándolos lentamente.
IT Verifica gli ingranaggi girandoli lentamente.

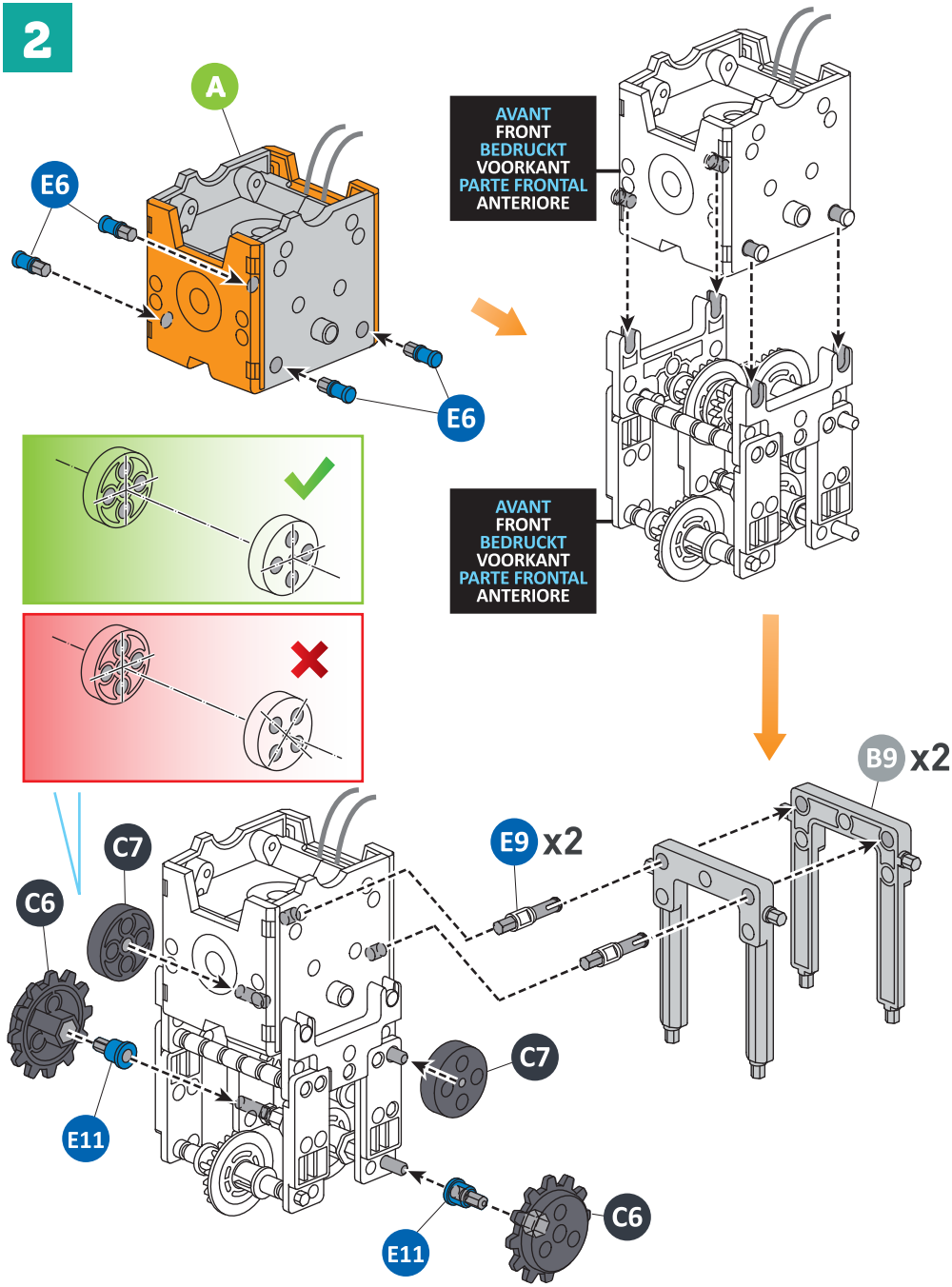
2
A
E6
E6
AVANT
FRONT
BEDRUCKT
VOORKANT
PARTE FRONTAL
ANTERIORE
AVANT
FRONT
BEDRUCKT
VOORKANT
PARTE FRONTAL
ANTERIORE
B9 x2
E9 x2
C7
C6
C7
E11
E11
C6

3

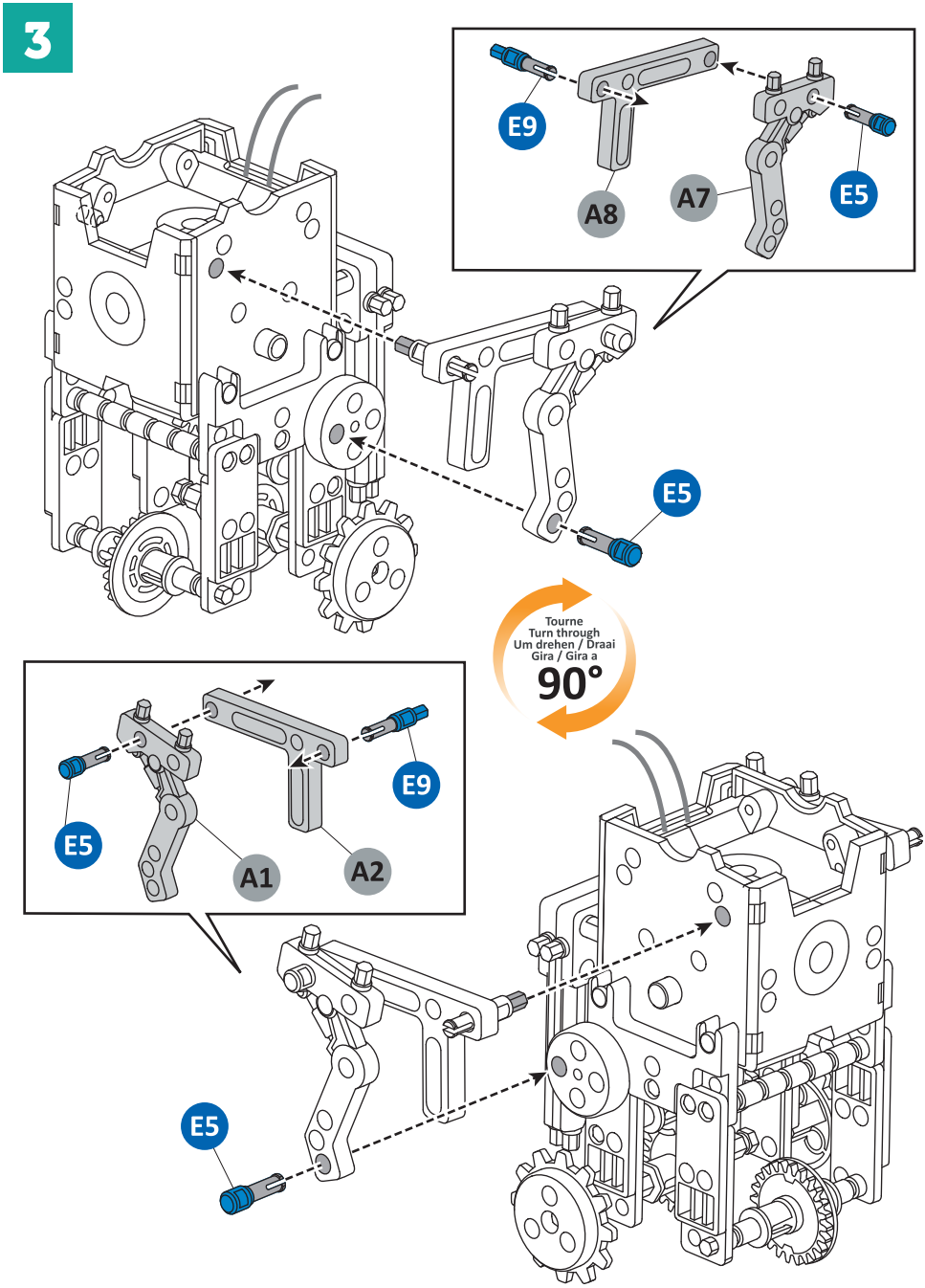
E9
A8
A7
E5
E5
Tourne
Turn through
Um drehen / Draai
Gira / Gira a
90°
E9
E5
A1
A2
E5

## 4

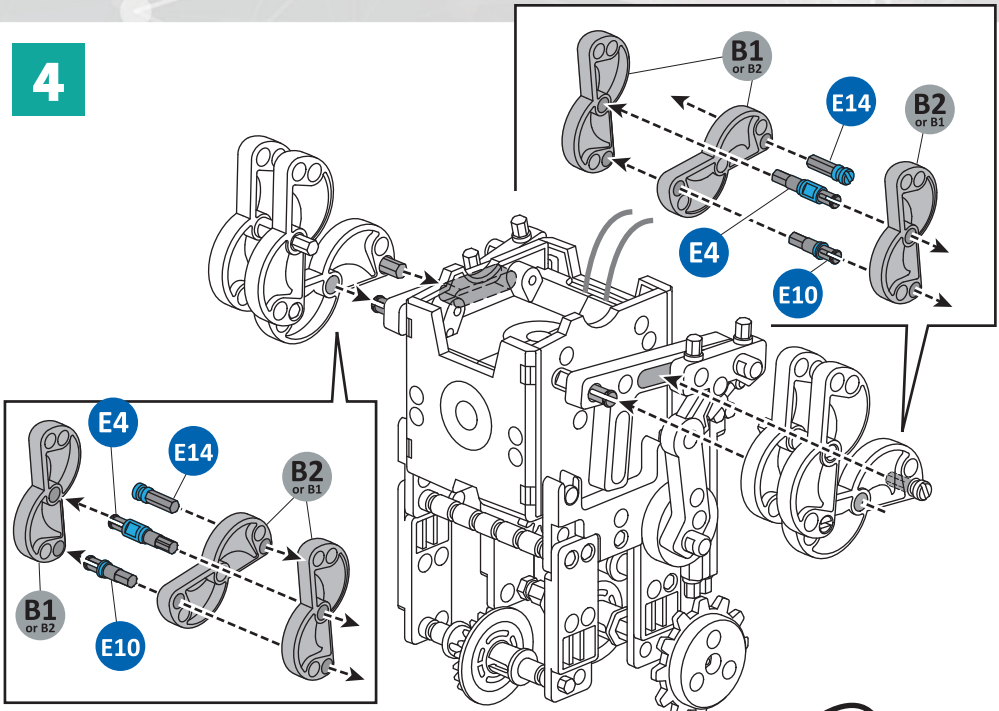


## 5

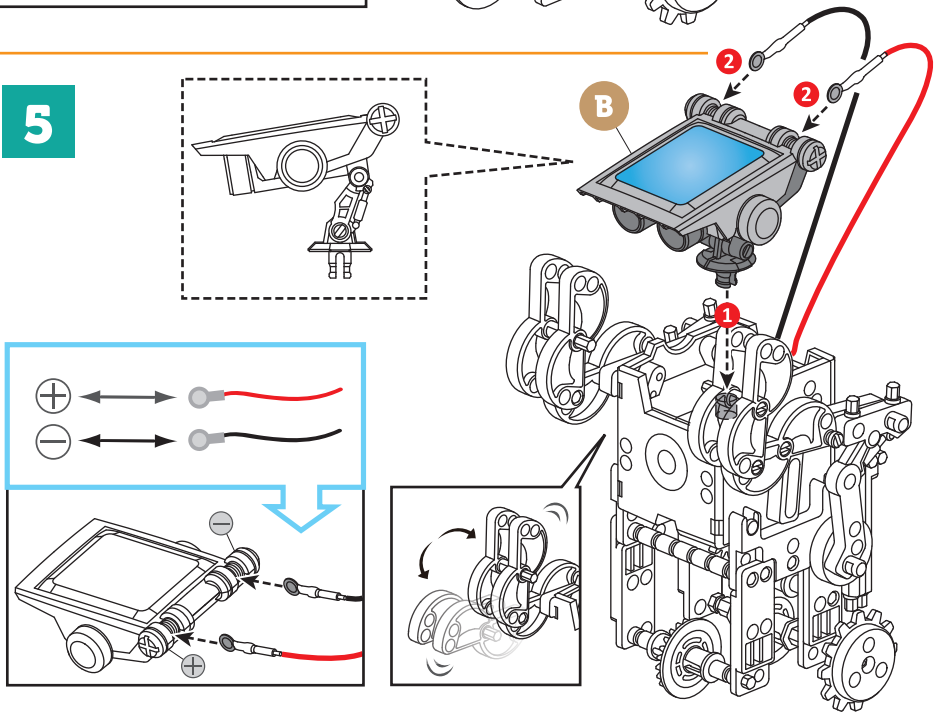

# 13

## Robot-Surfeur
## Surf-bot
## Roboter-Surfer
## Robotsurfer
## Robot surfista
## Robot-Surfista

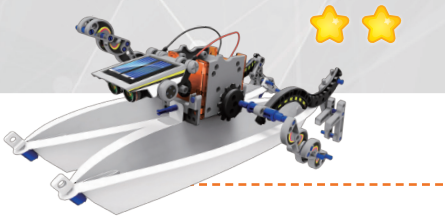

IL TE FAUT
YOU WILL NEED
DES BRAUCHST
WAT HEB JE NODIG?
NECESITAS
FALLO TU :

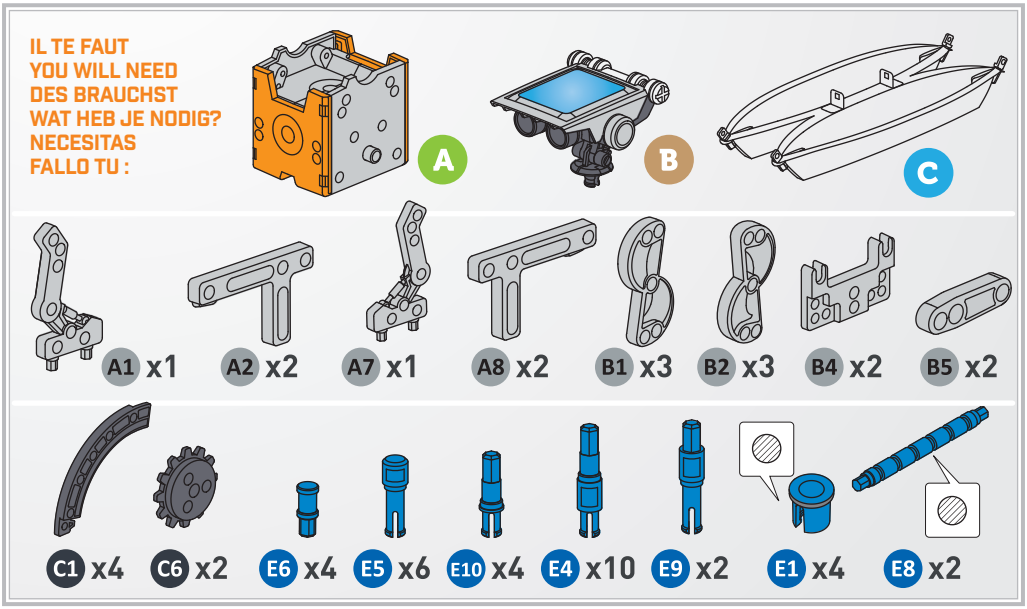


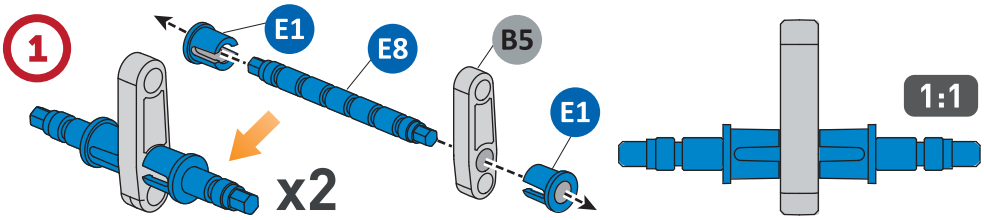


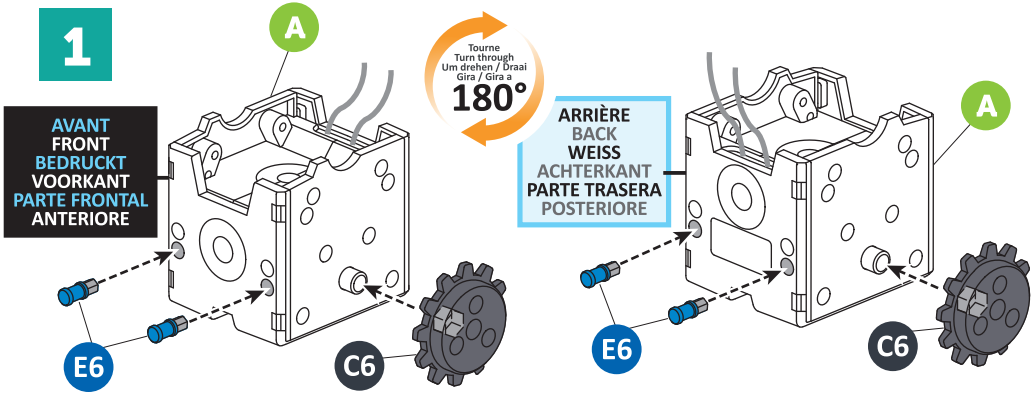

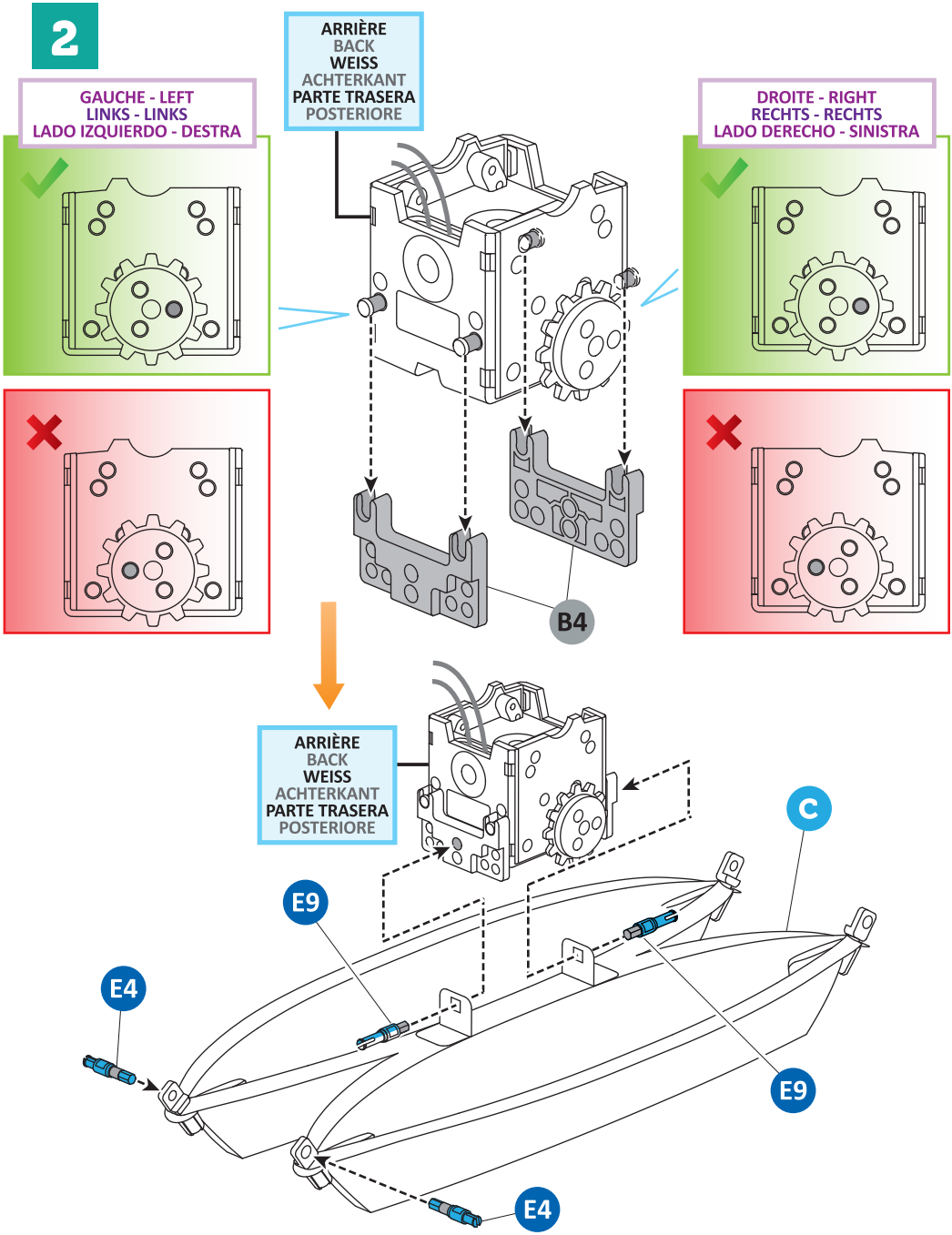
2
GAUCHE - LEFT
LINKS - LINKS
LADO IZQUIERDO - DESTRA
ARRIÈRE
BACK
WEISS
ACHTERKANT
PARTE TRASERA
POSTERIORE
DROITE - RIGHT
RECHTS - RECHTS
LADO DERECHO - SINISTRA
B4
ARRIÈRE
BACK
WEISS
ACHTERKANT
PARTE TRASERA
POSTERIORE
C
E9
E4
E9
E4

## 3

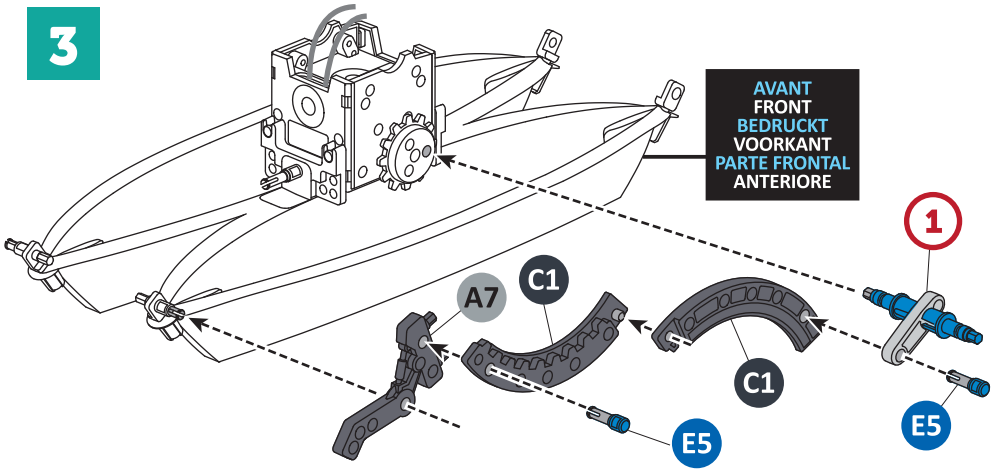
AVANT
FRONT
BEDRUCKT
VOORKANT
PARTE FRONTAL
ANTERIORE
1
A7
C1
C1
E5
E5

## 4

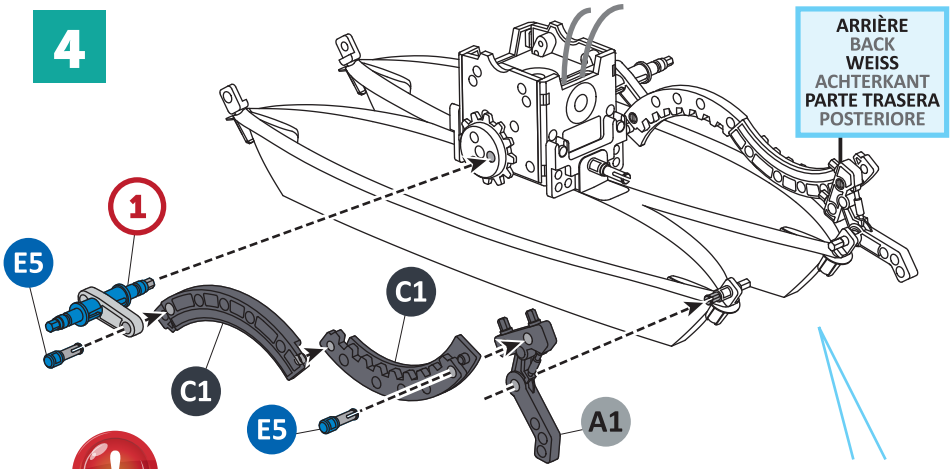
ARRIÈRE
BACK
WEISS
ACHTERKANT
PARTE TRASERA
POSTERIORE
1
E5
C1
C1
E5
A1

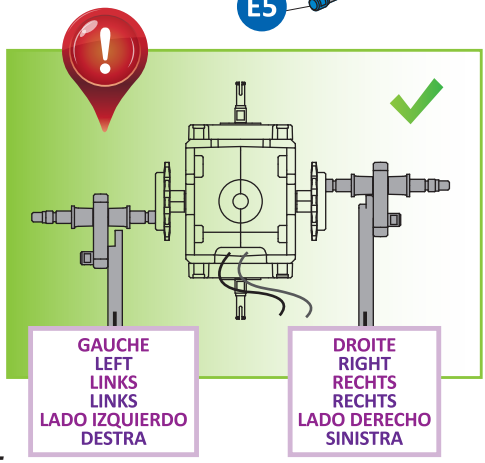
GAUCHE
LEFT
LINKS
LINKS
LADO IZQUIERDO
DESTRA
DROITE
RIGHT
RECHTS
RECHTS
LADO DERECHO
SINISTRA

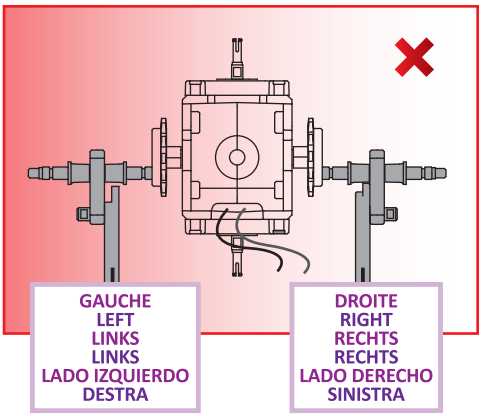
GAUCHE
LEFT
LINKS
LINKS
LADO IZQUIERDO
DESTRA
DROITE
RIGHT
RECHTS
RECHTS
LADO DERECHO
SINISTRA

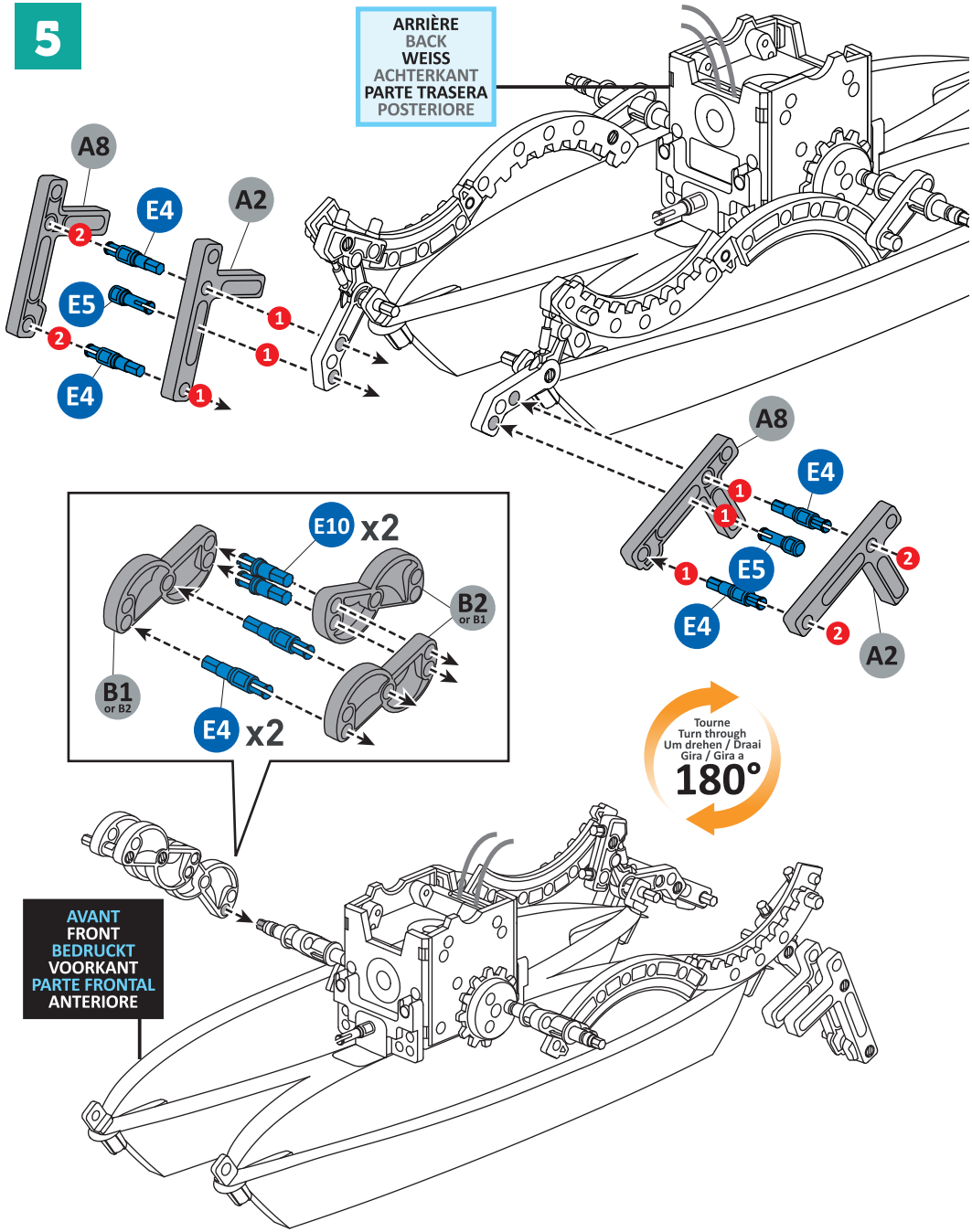
5
ARRIÈRE
BACK
WEISS
ACHTERKANT
PARTE TRASERA
POSTERIORE
A8
E4
A2
E5
E4
E10 x2
B2
or B1
B1
or B2
E4 x2
Tourne
Turn through
Um drehen / Draai
Gira / Gira a
180°
AVANT
FRONT
BEDRUCKT
VOORKANT
PARTE FRONTAL
ANTERIORE

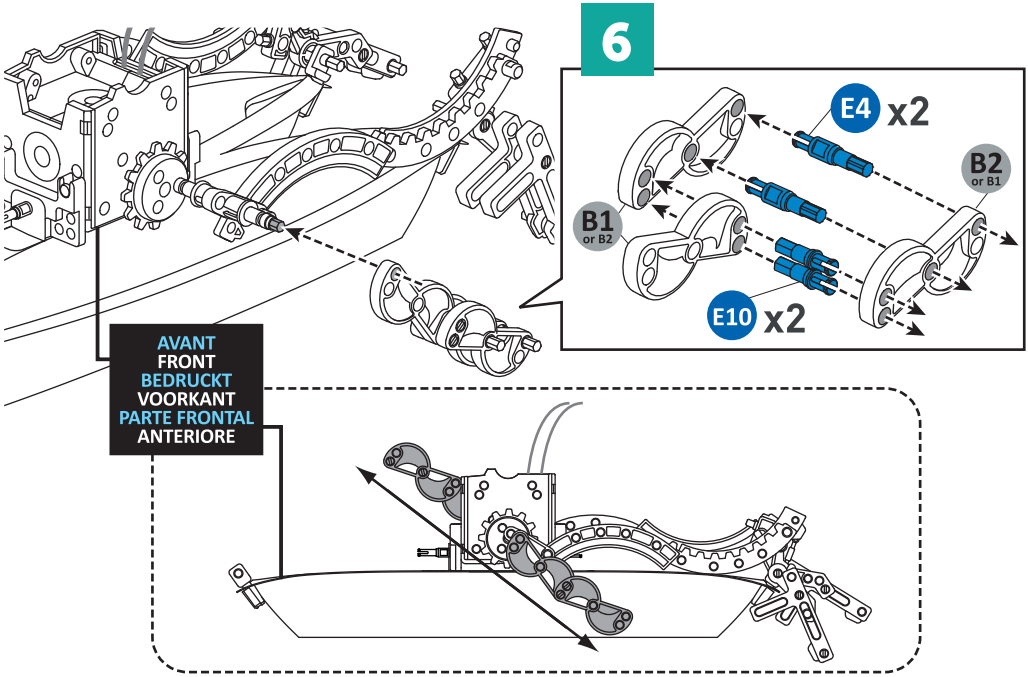
6
E4 x2
B2
or B1
B1
or B2
E10 x2
AVANT
FRONT
BEDRUCKT
VOORKANT
PARTE FRONTAL
ANTERIORE

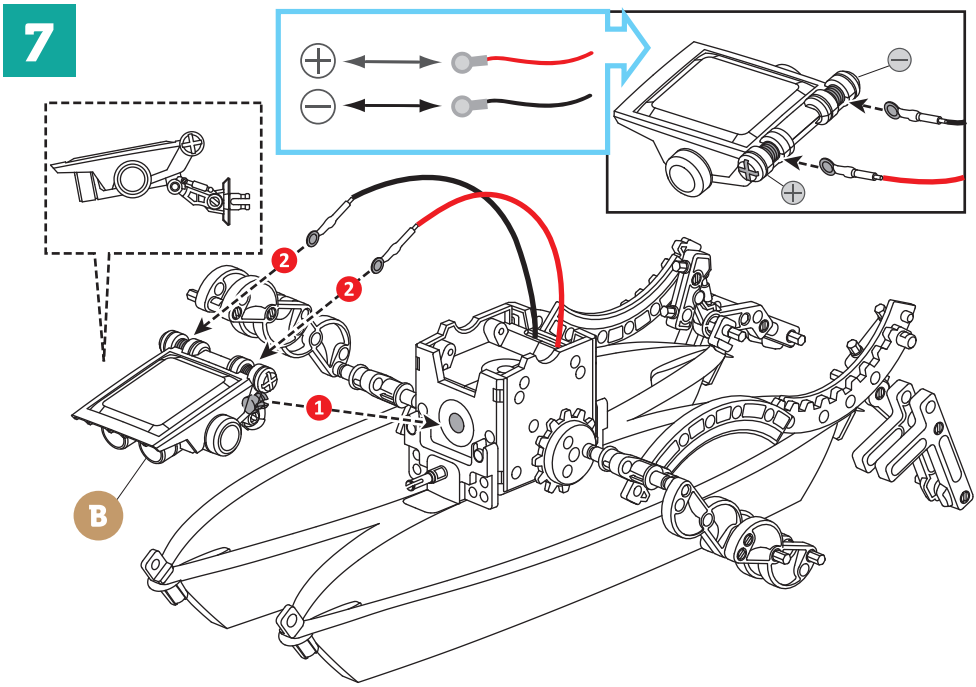
7
2
2
1
B

# 14

## Robot-Rameur
## Row-bot
## Roboter-Ruderer
## Robotroeier
## Robot remero
## Robot-Rematore

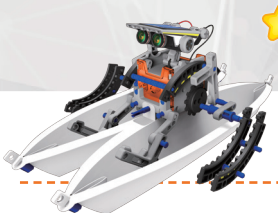

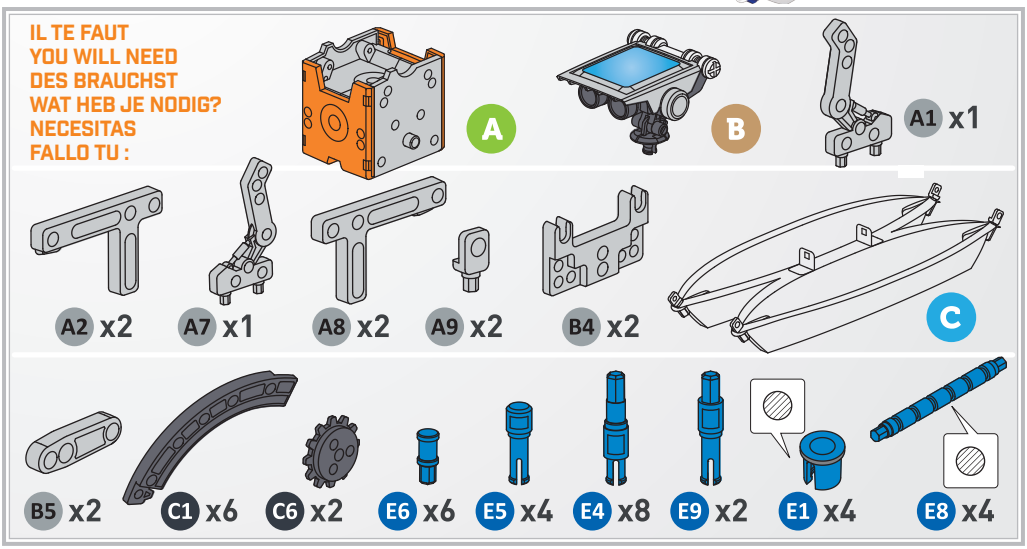


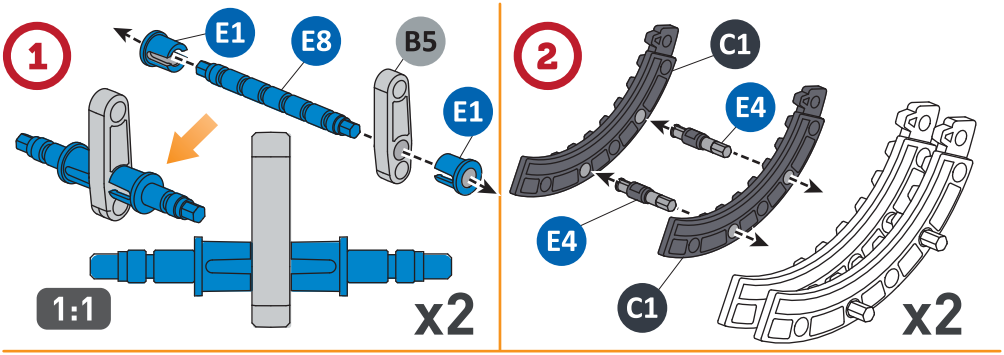


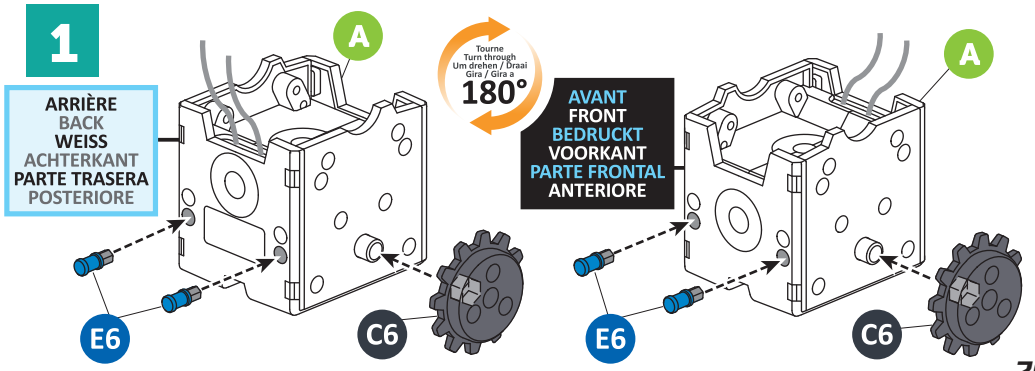

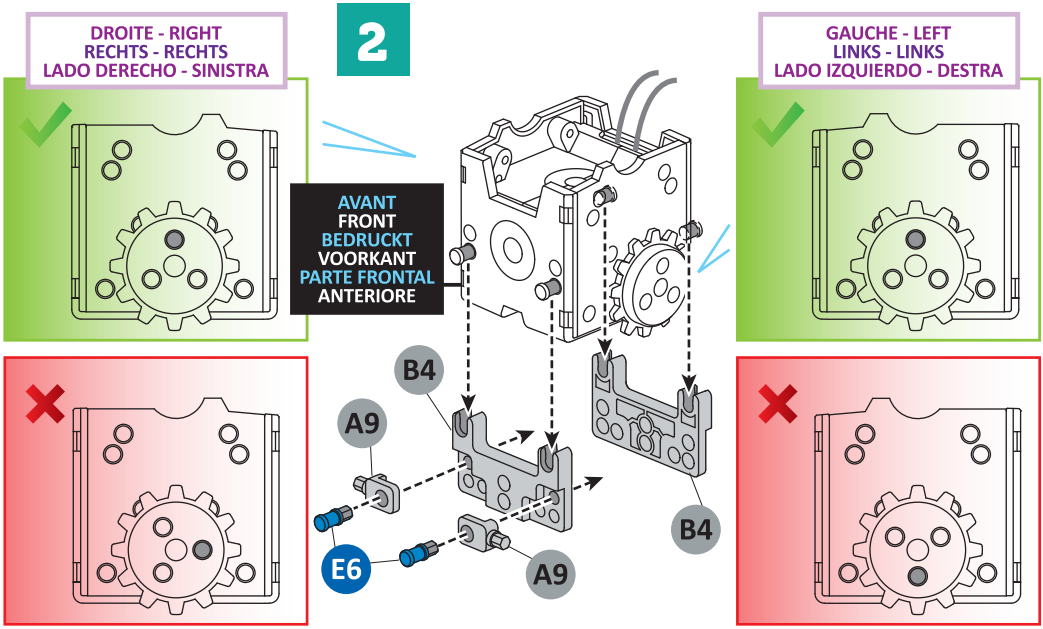
2
DROITE - RIGHT
RECHTS - RECHTS
LADO DERECHO - SINISTRA
GAUCHE - LEFT
LINKS - LINKS
LADO IZQUIERDO - DESTRA
AVANT
FRONT
BEDRUCKT
VOORKANT
PARTE FRONTAL
ANTERIORE
B4
A9
E6
A9
B4

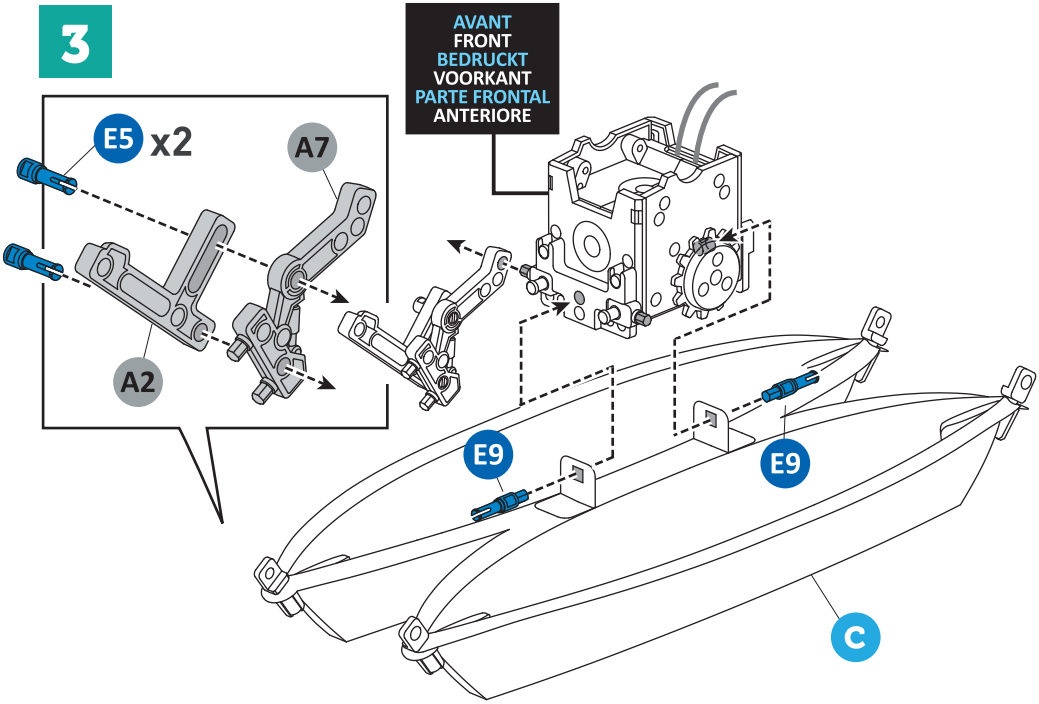
3
AVANT
FRONT
BEDRUCKT
VOORKANT
PARTE FRONTAL
ANTERIORE
E5 x2
A7
A2
E9
E9
C

## 4

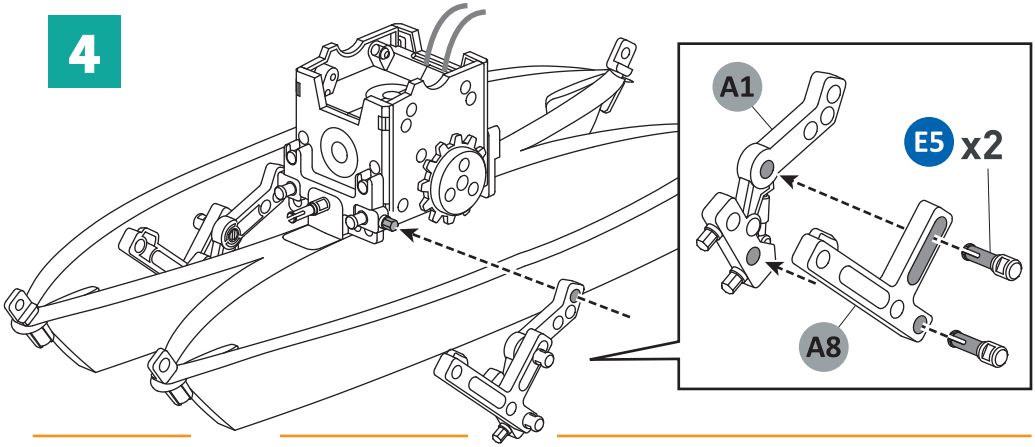
A1
E5 x2
A8

## 5

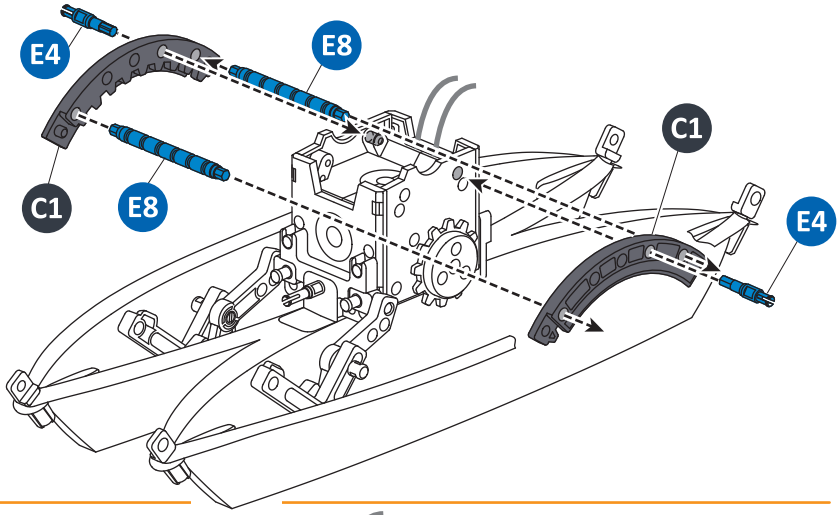
E4
E8
C1
E8
C1
E4

## 6

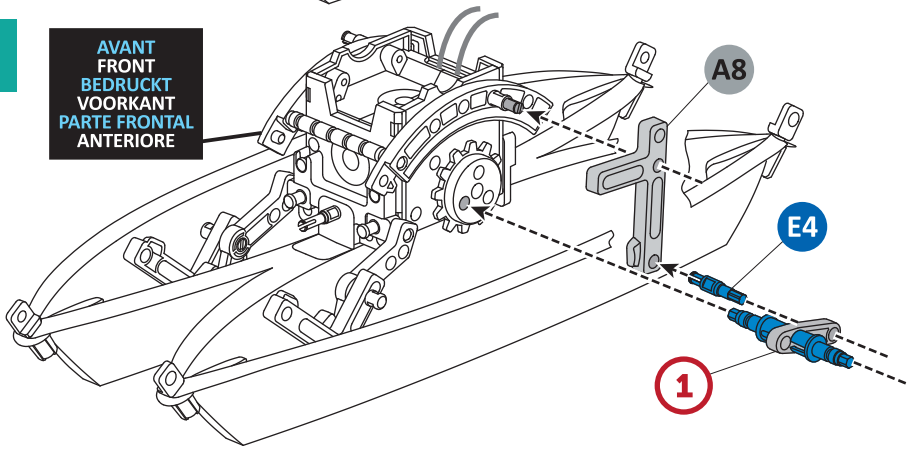
AVANT
FRONT
BEDRUCKT
VOORKANT
PARTE FRONTAL
ANTERIORE
A8
E4
1

## 7

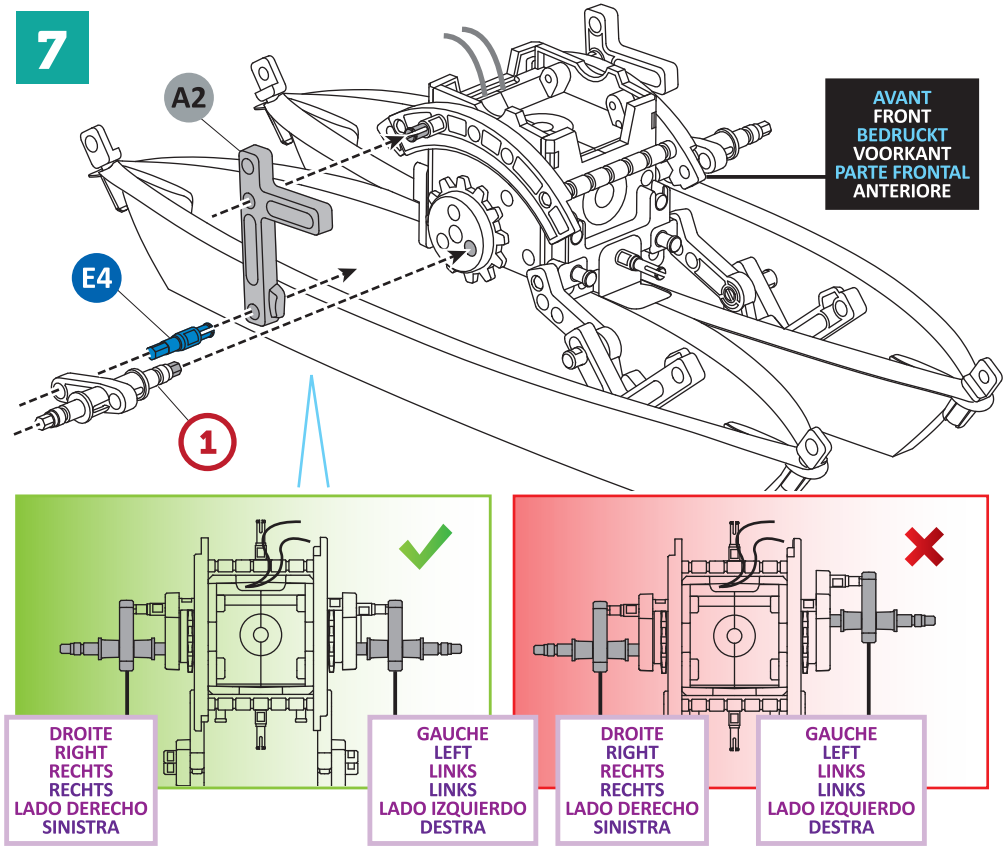
A2
E4
1
AVANT
FRONT
BEDRUCKT
VOORKANT
PARTE FRONTAL
ANTERIORE
DROITE
RIGHT
RECHTS
RECHTS
LADO DERECHO
SINISTRA
GAUCHE
LEFT
LINKS
LINKS
LADO IZQUIERDO
DESTRA
DROITE
RIGHT
RECHTS
RECHTS
LADO DERECHO
SINISTRA
GAUCHE
LEFT
LINKS
LINKS
LADO IZQUIERDO
DESTRA

## 8

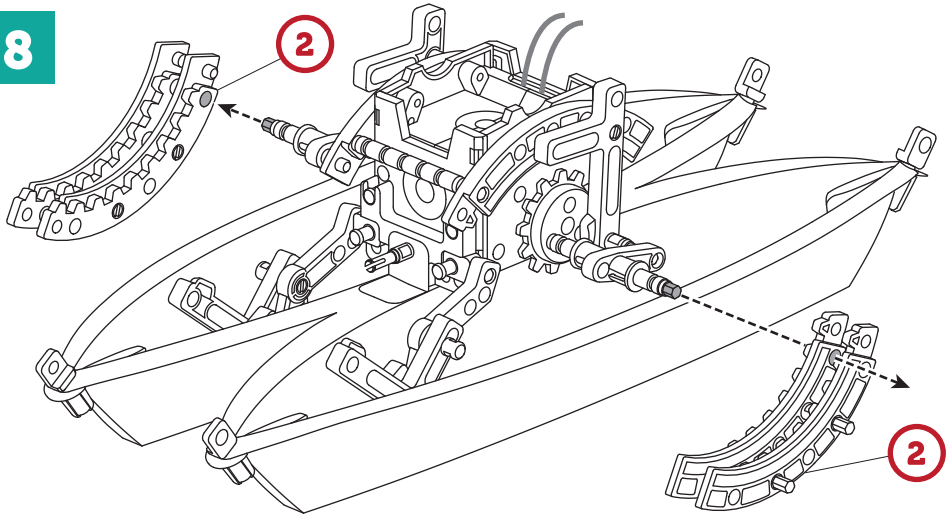
2
2

# 9

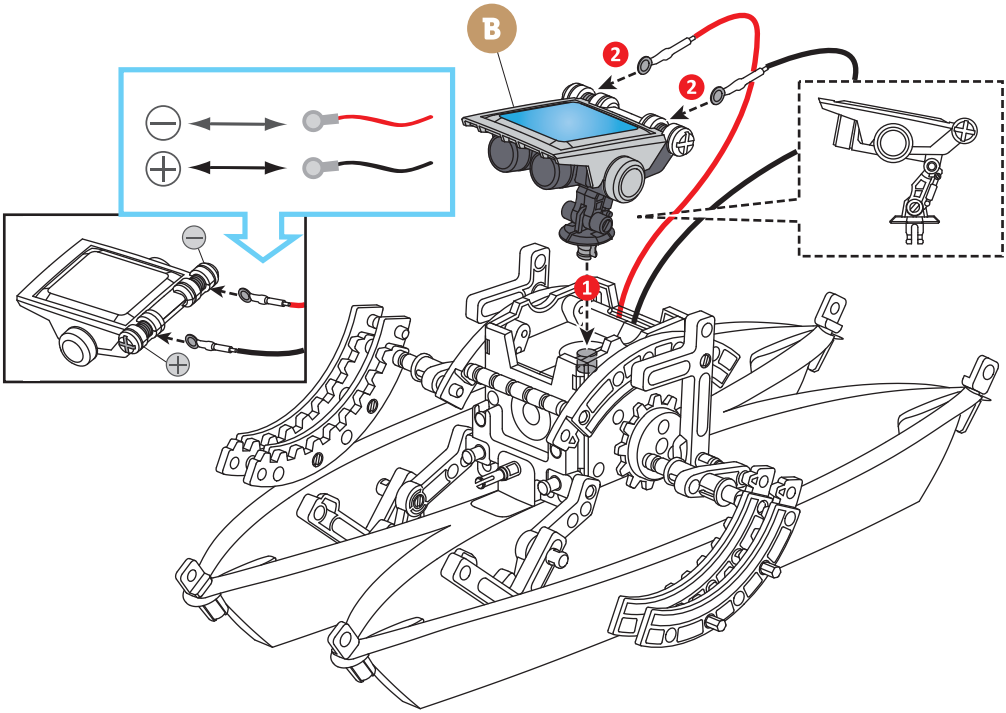

Buki France SCIENCES

**FR** **MISE EN GARDE :** Uniquement pour enfants de 8 ans et plus.
**ATTENTION !** Ne convient pas aux enfants de moins de 36 mois. Présence de petits éléments susceptibles d'être ingérés. Danger d'étouffement.
**ATTENTION !** A utiliser sous la surveillance rapprochée d'un adulte. Présence de pointes et de bords coupants fonctionnels.
**GARDER L'EMBALLAGE POUR REFERENCE FUTURE.**
Les couleurs et le contenu peuvent varier légèrement.

**EN** **WARNING:** For children aged 8 and over only.
**WARNING!** Not suitable for children under 36 months due to small parts which can be ingested. Choking hazard.
**WARNING!** To be used under the direct supervision of an adult. Presence of functional sharp points and edges.
**RETAIN THE PACKAGING FOR FUTURE REFERENCE.**
The colors and content may slightly vary.

**DE** **WARNUNG:** Für Kinder ab 8 Jahren.
**ACHTUNG!** Nicht für Kinder unter 36 Monaten geeignet wegen verschluckbarer Kleinteile. Erstickungsgefahr.
**ACHTUNG !** Nur unter der direkten Aufsicht eines Erwachsenen benutzen. Verletzungsgefahr durch Spitzen und funktionelle Schneidkanten.
**BEWAHREN SIE DIE VERPACKUNG FÜR ZUKÜNFTIGE REFERENZ.** Farben und Inhalte können leicht variieren.

**NL** **LET OP:** Alleen voor kinderen ouder dan 8 jaar.
**WAARSCHUWING!** Niet geschikt voor kinderen jonger dan 36 maanden, vanwege kleine onderdelen. Verstikkingsgevaar.
**WAARSCHUWING !** Alleen gebruiken onder toezicht van een volwassene. Aanwezigheid van scherpe punten en randen !
**VERPAKKING BEWAREN VOOR REFERENTIE.**
De kleuren en inhoud kunnen iets afwijken.

**ES** **ADVERTENCIA:** Únicamente para niños a partir de 8 años.
**¡ADVERTENCIA!** No conviene para niños menores de 36 meses ya que contiene piezas pequeñas que podrían ser ingeridas. Peligro de asfixia.
**¡ATENCIÓN!** Se utilizará exclusivamente bajo la vigilancia directa de una persona adulta. Presencia de una punta afilada o bordes cortantes.
**GUARDAR EL EMBALAJE PARA FUTURAS CONSULTAS.**
Los colores y contenido pueden variar ligeramente.

**IT** **AVVERTIMENTO:** Unicamente per bambini di 8 anni e più.
**AVVERTENZA!** Non adatto a bambini di età inferiore a 36 mesi. Contiene piccole parti che potrebbero essere ingerite. Pericolo di soffocamento.
**AVVERTENZA!** Da usare sotto la sorveglianza di un adulto. Presencza di punte acuminate e bordi taglienti funzionali.
**CONSERVARE L'IMBALLAGIO PER UNA CONSULTAZIONE FUTURA.** I colori e contenuti possono variare leggermente.


**Développé et distribué par :**
**Developed and distributed by :**
**BUKI France**
**22 rue du 33ème Mobiles - 72000 Le Mans - FRANCE**
**Tél: +33 1 46 65 09 92**
**E-mail : daniellevy@bezeqint.net**
**www.bukifrance.com**


CE 0-3 8+

Photo Credits : iStock - Bigstock